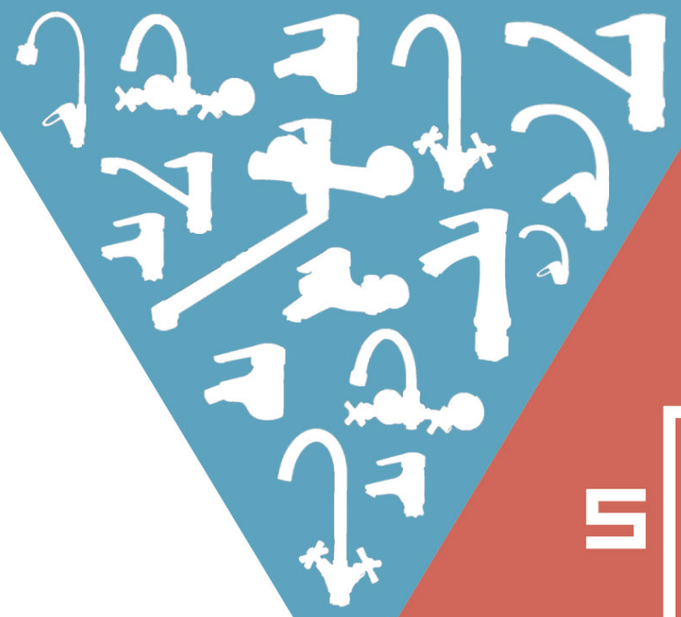

КОМФОРТ ДЛЯ
ВАШЕЙ СЕМЬИ

www.glauf.ru

THE PRODUCT OF
TUOZHEN

ОДНОРУЧКОВЫЕ СМЕСИТЕЛИ

КОЛЛЕКЦИЯ FAB 9
КОЛЛЕКЦИЯ SIT 12
КОЛЛЕКЦИЯ LUN 16
КОЛЛЕКЦИЯ EZA 18
КОЛЛЕКЦИЯ JAT 23
СЕРИЯ SOL 26
СЕРИЯ KAD 27
СЕРИЯ KAP 27
СЕРИЯ KAK 28
СЕРИЯ KOP 30
СЕРИЯ LOP 31
СЕРИЯ SUP 32
СЕРИЯ KEN 33
СЕРИЯ 4F 34
СЕРИЯ 4L 35
СЕРИЯ EC 36

ДВУРУЧКОВЫЕ СМЕСИТЕЛИ

КОЛЛЕКЦИЯ JIK 40
СЕРИЯ KOA 45

АКСЕССУАРЫ 46

КОМПЛЕКТУЮЩИЕ 48

ТОРГОВОЕ ОБОРУДОВАНИЕ 51

TUOZHEN

SOLONE – продукт, рожденный спросом.

Создавая нашу эконом-линейку, мы подстраивались под тренды последнего времени, которые задал рынок сантехники и рынок смесителей, в частности. Технологии производства смесителей не стоят на месте, поэтому всё большим спросом стали пользоваться изделия произведенные из сырья, способные составить конкуренцию дорогой латуни, при этом технологично произведенные и способные к аналогичному сроку эксплуатации.

Симбиоз данных факторов в полной мере реализован в продукции SOLONE: наш завод, TUOZHEN, по праву считается флагманом в производстве смесителей из цинкового сплава. Благодаря принципиально новому подходу в литье, обработке, полировке и гальванизации, мы сумели предложить рынку действительно качественный продукт, а за счет высокой производительности мы смогли сделать его по ценам, доступным широкой целевой аудитории: от студентов и людей пожилого возраста до семей с достатком. Для улучшения обслуживания наших клиентов во многих городах России и ближнего зарубежья создаются центры сервисного обслуживания, где работают опытные профессионалы.

С уважением, команда SOLONE.

В описании каждой модели смесителя SOLONE, Вы обнаружите пункт о технологии производства изделия. На сегодняшний день при производстве корпусного тела смесителя используются 2 технологии:

ЛИТЬЁ ПОД ДАВЛЕНИЕМ [90% смесителей SOLONE производятся с помощью этой технологии]

⊕ Высокая структурная плотность и равномерная толщина стенок корпусного тела. (Сводит на нет образование «свищей» и обеспечивает минимальный риск рекламации по причине, к примеру, скачков давления в водопроводной системе).

⊕ Образцовое качество поверхности и внутренней геометрии изделия и, как следствие, минимальная потребность в механической обработке. (Увеличение срока службы изделия за счет свода к минимуму риска образования внутренней коррозии и наростов, а также уменьшение себестоимости производства за счет существенного упразднения этапа полировки, являющейся полностью ручным и дорогостоящим процессом).

ЛИТЬЁ В ПЕСЧАНУЮ ФОРМУ

⊕ Технологически более простой в производстве процесс.

⊖ Более низкая структурная плотность изделия в связи с газовой пористостью (ввиду бурного газообразования при заливке металла в форму) и, как следствие, большая подверженность износу в эксплуатации.

⊖ Большие трудозатраты на отливку, механическую обработку и полировку заготовки.

ТИП КРЕПЛЕНИЯ СМЕСИТЕЛЯ:

На гайке-короне:

Инженеры завода Tuozhen еще в далеком 2007 году взамен привычного всем крепления смесителя на шпильке внедрили инновацию на российском рынке - смеситель, крепящийся на гайке. То, что тогда казалось непривычным, непонятным и даже смешным для рынка, пройдя технологические поколения совершенствования и адаптацию стало, по-настоящему, революцией в области крепежей. Сейчас трудно найти производителя, в ассортименте которого нет смесителей для моек и умывальников, крепящихся с помощью гайки.

На сегодняшний день, мы, на правах первооткрывателей, устанавливаем на модели Solone уже IV поколение гайки. Конструкция выполнена из двух соединенных между собой литых частей - верхней шайбы со встроенной резиновой прокладкой и, выполненного в виде короны, закручиваемого элемента. Такая коронообразная форма позволяет легко закрутить крепеж пальцами даже домохозяйке без помощи сантехника и специального инструмента. А самое главное, что спустя долгие годы нашу гайку можно также без проблем открутить, не вооружаясь специальным инструментом, за счет встроенной в корпус капсулы с пластичной смазкой, которая, во время закручивания, полностью смазывает резьбу и не допускает «прикипания» соединительных элементов.

На гайке-втулке:

Технологически более простой и экономичный в производстве тип крепления. Конструкция выполнена из двух элементов - металлической втулки, вкручиваемой в корпус смесителя и пластмассовой шайбы со встроенной металлической резьбой и специальными выпуклыми опорами для облегчения ручного закручивания.

ПОЛЕЗНАЯ ИНФОРМАЦИЯ
О ПРОДУКЦИИ SOLONE

На шпильке:

Традиционный тип крепления смесителя. Экономически самый выгодный и наиболее простой в производстве тип крепежа, но и более всех вызывающий неудобства при монтаже. Конструкционно, по сути, представляющий из себя вкручиваемый в корпус изделия болт, а также гайку, резиновый уплотнитель и металлическую шайбу в форме полумесяца. Данный тип крепежа отлично подходит, например, для толстых гранитных моек, где стандартной длины крепления на гайке может не хватать.

ДИЗАЙН, ПОДСКАЗАННЫЙ ФУНКЦИОНАЛЬНОСТЬЮ.

В нашей продукции Вы не найдете смесителей в виде дельфинов, «золотых тюльпанов», каскадных или подсвеченных моделей. При разработке и воплощении новых моделей мы прежде всего опираемся на надежность и простоту обслуживания оных. Так, к примеру, внешняя стереотипность смесителя для ванны JIK7, скрывает под собой технологичный метод сборки корпуса, который позволяет не только немного «поиграть с красками» корпуса, что реализовано в серии цветных моделей JIK, но и сделать подобную модель при помощи более современной технологии литья.

ГАРАНТИЯ И СЕРТИФИКАЦИЯ:

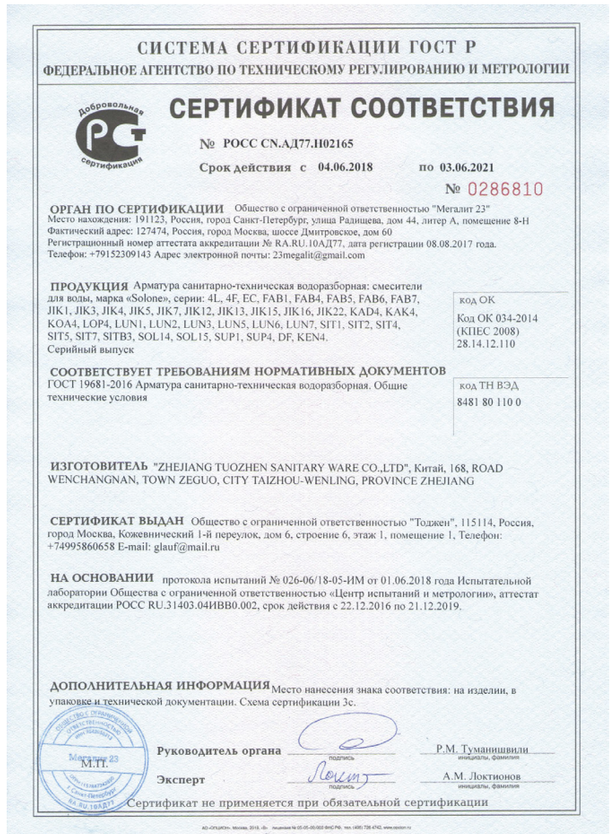

СИСТЕМА СЕРТИФИКАЦИИ ГОСТ Р
ФЕДЕРАЛЬНОЕ АГЕНТСТВО ПО ТЕХНИЧЕСКОМУ РЕГУЛИРОВАНИЮ И МЕТРОЛОГИИ

СЕРТИФИКАТ СООТВЕТСТВИЯ

№ РОСС CN.АД77.Н02165

Срок действия с 04.06.2018 по 03.06.2021

№ 0286810

ОРГАН ПО СЕРТИФИКАЦИИ Общество с ограниченной ответственностью "Мегалит 23"
Место нахождения: 191123, Россия, город Санкт-Петербург, улица Радищева, дом 44, литер А, помещение 8-Н
Фактический адрес: 127474, Россия, город Москва, шоссе Дмитровское, дом 60
Регистрационный номер аттестата аккредитации № RA.RU.10АД77, дата регистрации 08.08.2017 года.
Телефон: +79152309143 Адрес электронной почты: 23megalit@gmail.com

ПРОДУКЦИЯ Арматура санитарно-техническая водоразборная: смесители для воды, марка «Solone», серии: 4L, 4F, EC, FAB1, FAB4, FAB5, FAB6, FAB7, JIK1, JIK3, JIK4, JIK5, JIK7, JIK12, JIK13, JIK15, JIK16, JIK22, KAD4, KAK4, KOA4, LOP4, LUN1, LUN2, LUN3, LUN5, LUN6, LUN7, SIT1, SIT2, SIT4, SIT5, SIT7, SITB3, SOL14, SOL15, SUP1, SUP4, DF, KEN4.
Серийный выпуск

код ОК
Код ОК 034-2014 (КПЕС 2008) 28.14.12.110

СООТВЕТСТВУЕТ ТРЕБОВАНИЯМ НОРМАТИВНЫХ ДОКУМЕНТОВ
ГОСТ 19681-2016 Арматура санитарно-техническая водоразборная. Общие технические условия

код ТН ВЭД
8481 80 110 0

ИЗГОТОВИТЕЛЬ "ZHEJIANG TUOZHEN SANITARY WARE CO.,LTD", Китай, 168, ROAD WENCHANGNAN, TOWN ZEGUO, CITY TAIZHOU-WENLING, PROVINCE ZHEJIANG

СЕРТИФИКАТ ВЫДАН Общество с ограниченной ответственностью "Тоджен", 115114, Россия, город Москва, Кожевнический 1-й переулок, дом 6, строение 6, этаж 1, помещение 1, Телефон: +74995860658 E-mail: glauf@mail.ru

НА ОСНОВАНИИ протокола испытаний № 026-06/18-05-ИМ от 01.06.2018 года Испытательной лаборатории Общества с ограниченной ответственностью «Центр испытаний и метрологии», аттестат аккредитации РОСС RU.31403.04ИВВ0.002, срок действия с 22.12.2016 по 21.12.2019.

ДОПОЛНИТЕЛЬНАЯ ИНФОРМАЦИЯ Место нанесения знака соответствия: на изделии, в упаковке и технической документации. Схема сертификации 3с.

Руководитель органа — Р.М. Туманишвили
Эксперт — А.М. Локтионов

Сертификат не применяется при обязательной сертификации

Вся продукция ТМ SOLONE прошла добровольную сертификацию в системе сертификации ГОСТ Р и соответствует требованиям нормативных документов.

Найти актуальные сертификаты Вы можете на нашем сайте по адресу www.glauf.ru/sertifikaty.

Гарантийный срок исчисляется с момента продажи изделия магазином и составляет:

1 год - на смесители, корпусное тело которых изготовлено из цинка.

3 года - на смесители, корпусное тело которых изготовлено из нержавеющей стали.

Более подробная информация о гарантии изложена в паспорте изделия и на сайте www.glauf.ru.

Этапы производства смесителей Solone

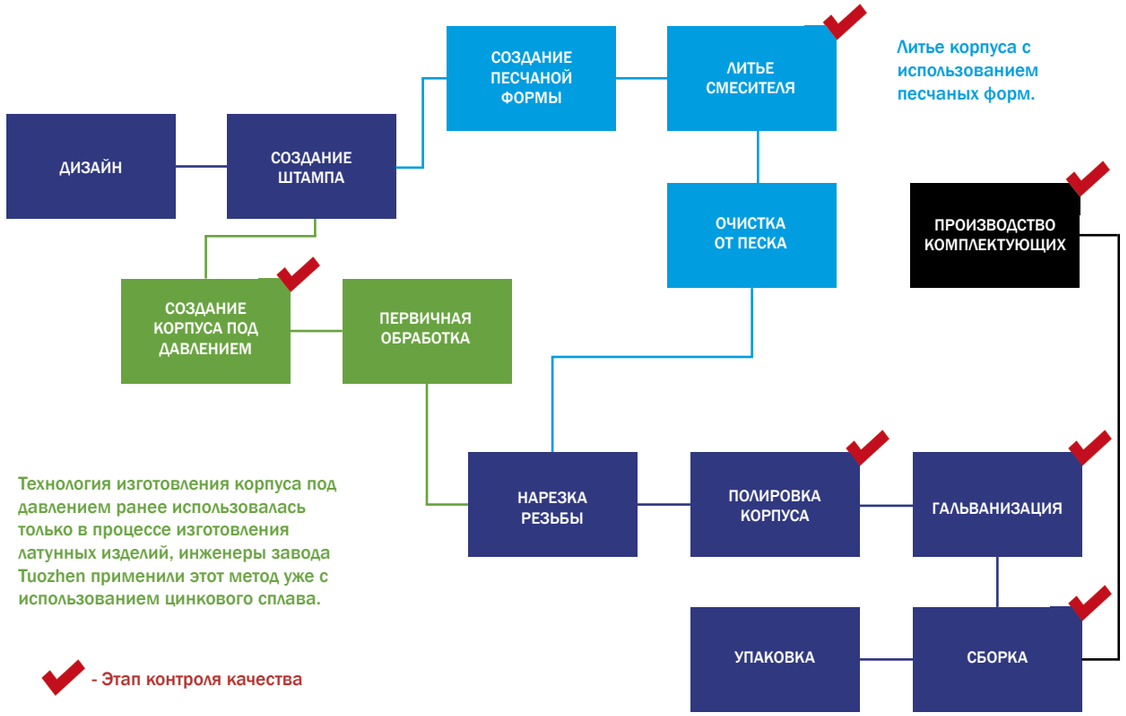

Литье корпуса с использованием песчаных форм.

Технология изготовления корпуса под давлением ранее использовалась только в процессе изготовления латунных изделий, инженеры завода Tuozhen применили этот метод уже с использованием цинкового сплава.

✔ - Этап контроля качества

Остановимся подробнее на некоторых этапах:

Дизайн и создание штампа

Центр исследования и разработки (R&D centre) был создан на заводе Tuozhen в 2007 году и собрал под своими сводами команду дизайнеров и инженеров, состоящую из 10 человек под руководством Zhang Xuayi. Центр занимается внедрением новых технологических решений и моделированием штампов высокой точности для производства изделий при помощи литья под давлением. Стоимость одного такого штампа составляет порядка 10 000$, что лишний раз объясняет, почему на рынке у многих брендов ассортимент, по существу, идентичен.

Первичная обработка после литья

В зависимости от типа используемой технологии литья, изделие проходит разную процедуру обработки. Заготовки отлитые при помощи песчаных форм после термообработки отправляют в специальную центрифугу для удаления остатков смеси, а затем они проходят этап ручной чистки и удаления облоя и литниковой системы. Заготовки же, отлитые при помощи литья под давлением, для того чтобы отправиться на следующий этап нуждаются только в процедуре удаления литниковой системы с изделия.

Полировка смесителей Solone

Полировка является полностью ручным процессом, требующим навыков высококвалифицированных специалистов. До данного этапа изделие доходит после отливки корпуса и здесь происходит сегментарное деление будущих смесителей.

ПОЛЕЗНАЯ ИНФОРМАЦИЯ
О ПРОДУКЦИИ SOLONE

На заводах с приставкой «топ», к коим относится наша фабрика Tuozhen, заданы высокие стандарты качества: из 10 изделий, если не будет пройден стандарт качества на этапе полировки, на следующую стадию (гальванизацию) может отправиться только 1. Остальные корпуса пойдут на переплавку. На нашем заводе на переплавку возвращаются в среднем около 3% изделий.

Продукция ТМ SOLONE разработана и адаптирована с учетом достаточно агрессивного состава водопроводной воды в различных регионах страны. Это и повышенная жесткость, и различные коагулянты, и реагенты с хлором для предотвращения коррозии труб. Принципиально новые методы литья, обработки, полировки и гальванизации изделий позволили существенно увеличить эксплуатационный срок смесителей SOLONE. Долговечность и экологичность - вот характер, на котором строятся наши технологии!

Корпусные тела смесителей SOLONE изготовлены при помощи технологии литья под высоким давлением. Это обеспечивает высокую структурную плотность и равномерную толщину стенок корпусного тела по сравнению с традиционной технологией выплавки. Опасения о «свищах», резких скачках давления в водопроводной системе и внутренней коррозии остались в прошлом!

Все гениальное - просто! Или новое слово в производстве сборных корпусных тел. Составные детали каждого изделия проверяются специалистами завода на этапе сборки, а методология сборки корпуса дает инженерам нашего завода возможность воплощать в смесителях SOLONE нестандартные дизайнерские решения.

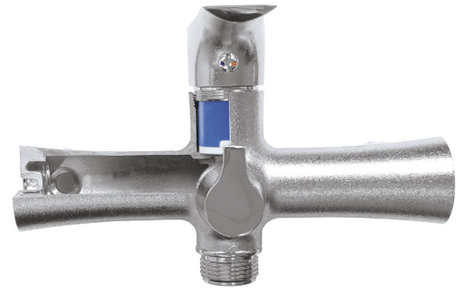

Все смесители Solone упакованы в фирменные коробки из эластичного гофрокартона.Каждая съемная часть смесителя, находящаяся в коробке, изолирована друг от друга и упакована по отдельности: корпус изделия завернут в матерчатый мешок или плотный целлофан (в зависимости от серии). Душевая лейка, держатель, излив, шланг, подводка, декоративные отражатели с эксцентриками упакованы по отдельности в пакеты из целлофана, либо чехлы из вспененного полистирола, что позволяет оставаться изделиям в товарном виде достаточно длительное время.

Все смесители торговой марки Solone делаются из цинкового сплава, соответствующего европейским стандартам качества. Состав сплава ZnAl4:

- Al — АЛЮМИНИЙ: 3,9 - 4,3 %
- Cu — МЕДЬ: ≈ 0,1 %
- Mg — МАГНИЙ: 0,03 - 0,06 %
- Fe — ЖЕЛЕЗО: ≈ 0,035 %
- Zn — ЦИНК: ≈ 96 %

ОДНОРУЧКОВЫЕ СМЕСИТЕЛИ
КОЛЛЕКЦИЯ FAB

СМЕСИТЕЛЬ ДЛЯ УМЫВАЛЬНИКА
АРТИКУЛ: FAB1-A020

Технология производства: литьё под давлением
Материал корпуса: цинк (Zn)
Цвет: хром
Вес нетто (грамм): 595
Тип крепления: втулка
Излив: монолитный
Керамический картридж: ø25
Аэратор: с внешней резьбой
Подводка в комплекте: гибкая 1/2
(длина 400 мм)
Кол-во в коробке: 10
Кол-во в упаковке: 1

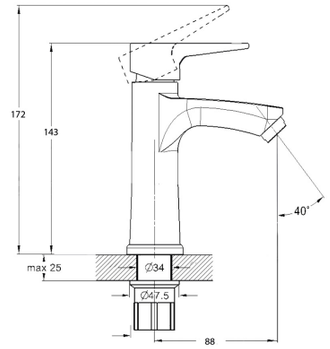

СМЕСИТЕЛЬ ДЛЯ КУХНИ
АРТИКУЛ: FAB4-A020

Технология производства: литьё под давлением
Материал корпуса: цинк (Zn)
Цвет: хром
Вес нетто (грамм): 515
Тип крепления: втулка
J- излив: трубчатый поворотный 360°
Керамический картридж: ø25
Аэратор: с внутренней резьбой
Подводка в комплекте: гибкая 1/2
(длина 400 мм)
Кол-во в коробке: 10
Кол-во в упаковке: 1

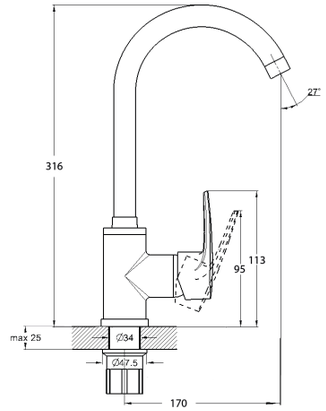

СМЕСИТЕЛЬ ДЛЯ ДУШЕВОЙ
АРТИКУЛ: FAB5-A020

Технология производства: литьё под давлением
Материал корпуса: цинк (Zn)
Цвет: хром
Вес нетто (грамм): 650
Тип крепления: эксцентрики с
декоративными отражателями
Керамический картридж: ø25
Входит в комплект:
- душевая лейка 1-функц.
- держатель для лейки
- шланг в металл. оплётке 1200 мм
Кол-во в коробке: 8
Кол-во в упаковке: 1

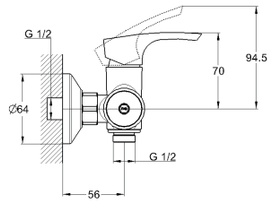

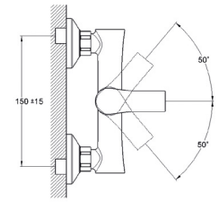

ОДНОРУЧКОВЫЕ СМЕСИТЕЛИ
КОЛЛЕКЦИЯ FAB

СМЕСИТЕЛЬ ДЛЯ ВАННЫ
АРТИКУЛ: FAB6-A020

Технология производства: литьё под давлением
Материал корпуса: цинк (Zn)
Цвет: хром
Вес нетто (грамм): 1035
Тип крепления: эксцентрики с декоративными отражателями
Излив: плоский поворотный 360°
Переключение ванна/душ: выносной картриджный дивертор (90°)
Керамический картридж: ø25
Входит в комплект:
- душевая лейка 1-функц.
- держатель для лейки
- шланг в металл. оплётке 1200 мм
Кол-во в коробке: 10
Кол-во в упаковке: 1

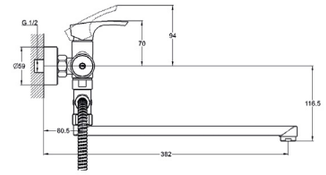

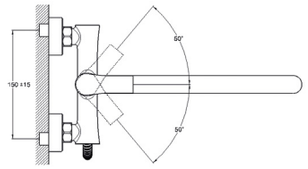

СМЕСИТЕЛЬ ДЛЯ ВАННЫ
АРТИКУЛ: FAB7-A020

Технология производства: литьё под давлением
Материал корпуса: цинк (Zn)
Цвет: хром
Вес нетто (грамм): 970
Тип крепления: эксцентрики с декоративными отражателями
Излив: плоский поворотный 360°
Переключение ванна/ душ: встроенный картриджный дивертор (90°)
Керамический картридж: ø25
Входит в комплект:
- душевая лейка 1-функц.
- держатель для лейки
- шланг в металл. оплётке 1200 мм
Кол-во в коробке: 10
Кол-во в упаковке: 1

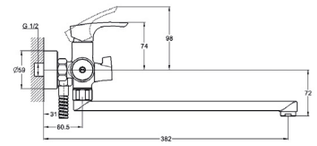

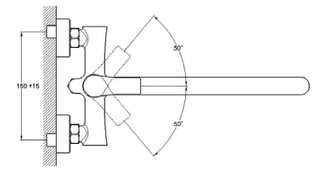

Особенности серии:

- ø25 картридж, разработанный специально для этой линейки, несмотря на свою миниатюрность обладает высокой пропускной способностью.
- Крепление на гайке-втулке: Конструкция выполнена из двух элементов - металлической втулки, вкручиваемой в корпус смесителя, и пластмассовой шайбы, со встроенной металлической резьбой и специальными выпуклыми опорами, для облегчения ручного закручивания.
- Нетривиальный дизайн линейки: «эффект шума» за счет частичной полировки корпуса.

СМЕСИТЕЛЬ ДЛЯ УМЫВАЛЬНИКА
АРТИКУЛ: SIT1-A182

Технология производства: литьё в песчаную форму
Материал корпуса: цинк (Zn)
Цвет: хром
Вес нетто (грамм): 936
Тип крепления: гайка
Излив: монолитный
Керамический картридж: ø40
Аэратор: с внешней резьбой
Подводка в комплекте: гибкая 1/2 (длина 400 мм)
Кол-во в коробке: 10
Кол-во в упаковке: 1

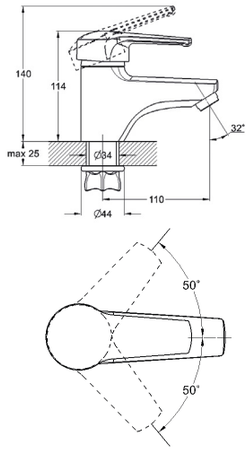

СМЕСИТЕЛЬ ДЛЯ БИДЕ
Артикул: SIT2-A182

Технология производства: литьё в песчаную форму
Материал корпуса: цинк (Zn)
Цвет: хром
Вес нетто (грамм): 809
Тип крепления: шпилька
Излив: монолитный с регулируемым аэратором
Керамический картридж: ø40
Подводка в комплекте: гибкая 1/2 (длина 400 мм)
Кол-во в коробке: 10
Кол-во в упаковке: 1

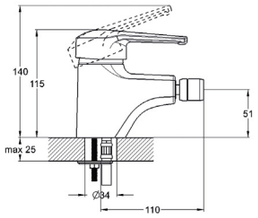

СМЕСИТЕЛЬ ДЛЯ ВАННЫ
АРТИКУЛ: SITB3-A182

Технология производства: литьё в песчаную форму
Материал корпуса: цинк (Zn)
Цвет: хром
Вес нетто (грамм): 1290
Тип крепления: эксцентрики с декоративными отражателями
Излив: монолитный
Переключение ванна/ душ: встроенный картриджный дивертор (90°)
Керамический картридж: ø40
Аэратор: с внешней резьбой
Входит в комплект:
- душевая лейка 3-функц.
- держатель для лейки
- шланг в металл. оплётке 1500 мм
Кол-во в коробке: 8
Кол-во в упаковке: 1

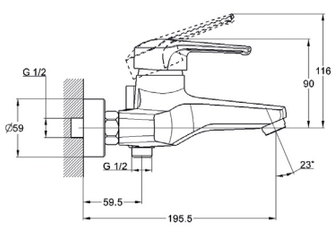

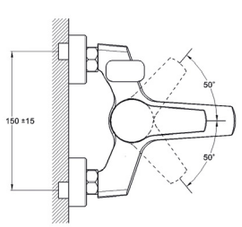

СМЕСИТЕЛЬ ДЛЯ
КУХОННОЙ МОЙКИ
АРТИКУЛ: SIT4-A182

Технология производства: литьё под давлением
Материал корпуса: цинк (Zn)
Цвет: хром
Вес нетто (грамм): 775
Тип крепления: гайка
Излив: плоский поворотный 360°
Керамический картридж: ø40
Аэратор: с внешней резьбой
Подводка в комплекте: гибкая 1/2 (длина 400 мм)
Кол-во в коробке: 10
Кол-во в упаковке: 1

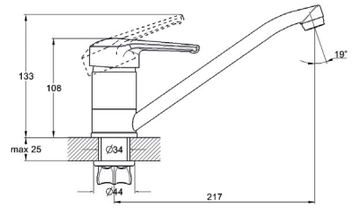

СМЕСИТЕЛЬ ДЛЯ КУХОННОЙ
МОЙКИ / УМЫВАЛЬНИКА
АРТИКУЛ: SIT4-B182

Технология производства: литьё под давлением
Материал корпуса: цинк (Zn)
Цвет: хром
Вес нетто (грамм): 770
Тип крепления: гайка
Излив: плоский поворотный 360°
Керамический картридж: ø40
Аэратор: с внешней резьбой
Подводка в комплекте: гибкая 1/2 (длина 400 мм)
Кол-во в коробке: 10
Кол-во в упаковке: 1

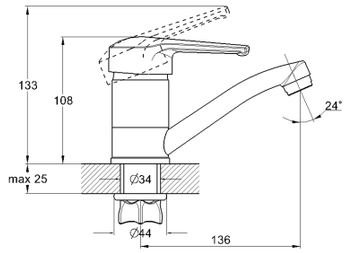

СМЕСИТЕЛЬ ДЛЯ ДУШЕВОЙ
АРТИКУЛ: SIT5-A182

Технология производства: литьё в песчаную форму
Материал корпуса: цинк (Zn)
Цвет: хром
Вес нетто (грамм): 755
Тип крепления: эксцентрики с декоративными отражателями
Керамический картридж: ø40
Входит в комплект:
- душевая лейка 3-функц.
- держатель для лейки
- шланг в металл. оплётке 1500 мм
Кол-во в коробке: 8
Кол-во в упаковке: 1

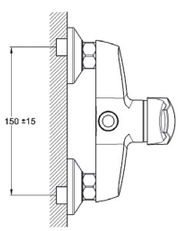

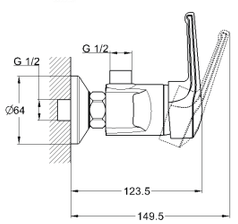

СМЕСИТЕЛЬ ДЛЯ ВАННЫ
АРТИКУЛ: SIT7-A182

Технология производства: литьё в песчаную форму
Материал корпуса: цинк (Zn)
Цвет: хром
Вес нетто (грамм): 1320
Тип крепления: эксцентрики с декоративными отражателями
Излив: плоский пов. 360° (длина 350мм)
Переключение ванна/ душ: встроенный картриджный дивертор (90°)
Керамический картридж: ø40
Аэратор: с внешней резьбой
Входит в комплект:
- душевая лейка 3-функц.
- держатель для лейки
- шланг в металл. оплётке 1500 мм
Кол-во в коробке: 8
Кол-во в упаковке: 1

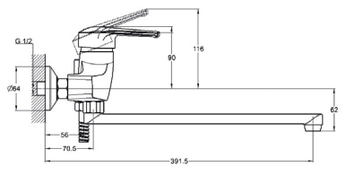

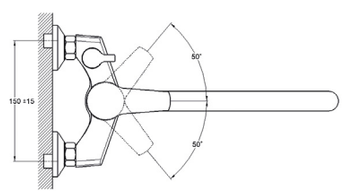

СМЕСИТЕЛЬ ДЛЯ УМЫВАЛЬНИКА
АРТИКУЛ: SIT1-A182YB

Технология производства: литьё в песчаную форму
Материал корпуса: цинк (Zn)
Цвет: черный матовый
Вес нетто (грамм): 936
Тип крепления: гайка
Излив: монолитный
Керамический картридж: ø40
Аэратор: с внешней резьбой
Подводка в комплекте: гибкая 1/2 (длина 400 мм)
Кол-во в коробке: 10
Кол-во в упаковке: 1

СМЕСИТЕЛЬ ДЛЯ ВАННЫ
АРТИКУЛ: SITB3-A182YB

Технология производства: литьё в песчаную форму
Материал корпуса: цинк (Zn)
Цвет: черный матовый
Вес нетто (грамм): 1290
Излив: монолитный
Переключение ванна/ душ: встроенный картриджный дивертор (90°)
Керамический картридж: ø40
Аэратор: с внешней резьбой
Входит в комплект:
- душевая лейка 3-функц.
- держатель для лейки
- шланг в металл. оплётке 1500 мм
Кол-во в коробке: 8
Кол-во в упаковке: 1

СМЕСИТЕЛЬ ДЛЯ ВАННЫ
АРТИКУЛ: SIT7-A182YB

Технология производства: литьё в песчаную форму
Материал корпуса: цинк (Zn)
Цвет: черный матовый
Вес нетто (грамм): 1320
Излив: плоский пов. 360° (длина 350мм)
Переключение ванна/ душ: встроенный картриджный дивертор (90°)
Керамический картридж: ø40
Аэратор: с внешней резьбой
Входит в комплект:
- душевая лейка 3-функц.
- держатель для лейки
- шланг в металл. оплётке 1500 мм
Кол-во в коробке: 8
Кол-во в упаковке: 1

СМЕСИТЕЛЬ ДЛЯ УМЫВАЛЬНИКА
АРТИКУЛ: SIT1-A182YW

Технология производства: литьё в песчаную форму
Материал корпуса: цинк (Zn)
Цвет: белый матовый
Вес нетто (грамм): 936
Тип крепления: гайка
Излив: монолитный
Керамический картридж: ø40
Аэратор: с внешней резьбой
Подводка в комплекте: гибкая 1/2 (длина 400 мм)
Кол-во в коробке: 10
Кол-во в упаковке: 1

СМЕСИТЕЛЬ ДЛЯ ВАННЫ
АРТИКУЛ: SITB3-A182YW

Технология производства: литьё в песчаную форму
Материал корпуса: цинк (Zn)
Цвет: белый матовый
Вес нетто (грамм): 1290
Излив: монолитный
Переключение ванна/ душ: встроенный картриджный дивертор (90°)
Керамический картридж: ø40
Аэратор: с внешней резьбой
Входит в комплект:
- душевая лейка 3-функц.
- держатель для лейки
- шланг в металл. оплётке 1500 мм
Кол-во в коробке: 8
Кол-во в упаковке: 1

СМЕСИТЕЛЬ ДЛЯ ВАННЫ
АРТИКУЛ: SIT7-A182YW

Технология производства: литьё в песчаную форму
Материал корпуса: цинк (Zn)
Цвет: белый матовый
Вес нетто (грамм): 1320
Излив: плоский пов. 360° (длина 350мм)
Переключение ванна/ душ: встроенный картриджный дивертор (90°)
Керамический картридж: ø40
Аэратор: с внешней резьбой
Входит в комплект:
- душевая лейка 3-функц.
- держатель для лейки
- шланг в металл. оплётке 1500 мм
Кол-во в коробке: 8
Кол-во в упаковке: 1

СМЕСИТЕЛЬ ДЛЯ УМЫВАЛЬНИКА
АРТИКУЛ: LUN1-A031

Технология производства: литьё в песчаную форму
Материал корпуса: цинк (Zn)
Цвет: хром
Вес нетто (грамм): 584
Тип крепления: шпилька
Излив: монолитный
Керамический картридж: ø40
Аэратор: с внешней резьбой
Подводка в комплекте: гибкая 1/2 (длина 400 мм)
Кол-во в коробке: 10
Кол-во в упаковке: 1

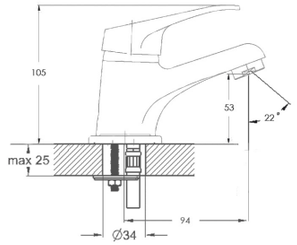

СМЕСИТЕЛЬ ДЛЯ ВАННЫ
АРТИКУЛ: LUN3-A031

Технология производства: литьё в песчаную форму
Материал корпуса: цинк (Zn)
Цвет: хром
Вес нетто (грамм): 852
Тип крепления: эксцентрики с декоративными отражателями
Излив: монолитный
Переключение ванна/ душ: встроенный клапанный дивертор
Керамический картридж: ø40
Аэратор: с внешней резьбой
Входит в комплект:
- душевая лейка 1-функц.
- держатель для лейки
- шланг в металл. оплётке 1200 мм
Кол-во в коробке: 8
Кол-во в упаковке: 1

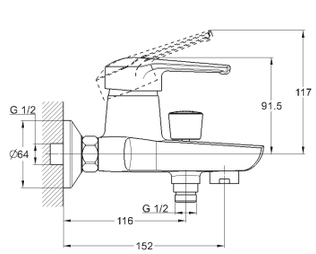

СМЕСИТЕЛЬ ДЛЯ ДУШЕВОЙ
АРТИКУЛ: LUN5-A031

Технология производства: литьё в песчаную форму
Материал корпуса: цинк (Zn)
Цвет: хром
Вес нетто (грамм): 628
Тип крепления: эксцентрики с декоративными отражателями
Керамический картридж: ø40
Входит в комплект:
- душевая лейка 1-функц.
- держатель для лейки
- шланг в металл. оплётке 1200 мм
Кол-во в коробке: 8
Кол-во в упаковке: 1

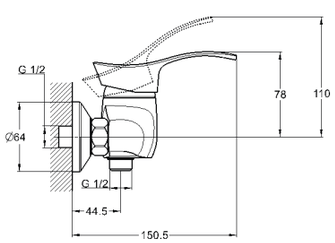

СМЕСИТЕЛЬ ДЛЯ ВАННЫ
АРТИКУЛ: LUN6-A031

Технология производства: литьё в песчаную форму
Материал корпуса: цинк (Zn)
Цвет: хром
Вес нетто (грамм): 1006
Тип крепления: эксцентрики с декоративными отражателями
Излив: плоский пов. 360° (длина 350мм)
Переключение ванна/ душ: выносной картриджный дивертор (90°)
Керамический картридж: ø40
Аэратор: с внешней резьбой
Входит в комплект:
- душевая лейка 1-функц.
- держатель для лейки
- шланг в металл. оплётке 1200 мм
Кол-во в коробке: 8
Кол-во в упаковке: 1

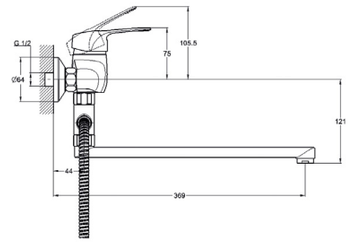

СМЕСИТЕЛЬ ДЛЯ ВАННЫ
АРТИКУЛ: LUN7-A031

Технология производства: литьё в песчаную форму
Материал корпуса: цинк (Zn)
Цвет: хром
Вес нетто (грамм): 972
Тип крепления: эксцентрики с декоративными отражателями
Излив: плоский пов. 360° (длина 350мм)
Переключение ванна/ душ: встроенный картриджный дивертор (90°)
Керамический картридж: ø40
Аэратор: с внешней резьбой
Входит в комплект:
- душевая лейка 1-функц.
- держатель для лейки
- шланг в металл. оплётке 1200 мм
Кол-во в коробке: 8
Кол-во в упаковке: 1

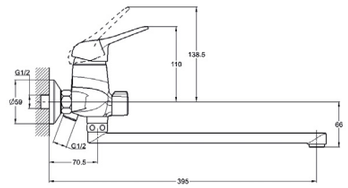

ОДНОРУЧКОВЫЕ СМЕСИТЕЛИ
КОЛЛЕКЦИЯ EZA

СМЕСИТЕЛЬ ДЛЯ УМЫВАЛЬНИКА
АРТИКУЛ: EZA1-B090

Технология производства: токарная обработка
Материал корпуса: нержавеющая сталь SUS 304
Керамический картридж: ø35
Цвет: нержавеющая сталь
Тип крепления: гайка
Вес нетто (грамм): 600
Подводка в комплекте: гибкая 1/2 (длина 400мм.)
Кол-во в коробке: 10
Кол-во в упаковке: 1

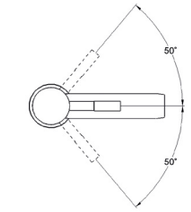

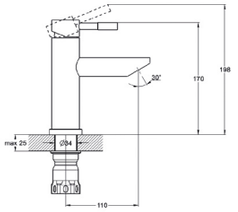

ВЫСОКИЙ СМЕСИТЕЛЬ ДЛЯ РАКОВИНЫ-ЧАШИ
АРТИКУЛ: EZA1-C090

Технология производства: токарная обработка
Материал корпуса: нержавеющая сталь SUS 304
Керамический картридж: ø35
Цвет: нержавеющая сталь
Тип крепления: гайка
Вес нетто (грамм): 1200
Подводка в комплекте: гибкая 1/2 (длина 400мм.)
Кол-во в коробке: 10
Кол-во в упаковке: 1

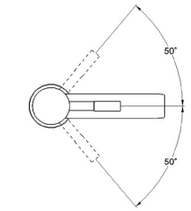

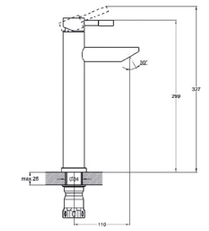

СМЕСИТЕЛЬ ДЛЯ КУХОННОЙ МОЙКИ
АРТИКУЛ: EZA4-A090

Технология производства: токарная обработка
Материал корпуса: нержавеющая сталь SUS 304
Керамический картридж: ø35
Излив: гофрированный гибкий
Цвет: нержавеющая сталь
Тип крепления: гайка
Вес нетто (грамм): 1000
Подводка в комплекте: гибкая 1/2 (длина 400мм.)
Кол-во в коробке: 10
Кол-во в упаковке: 1

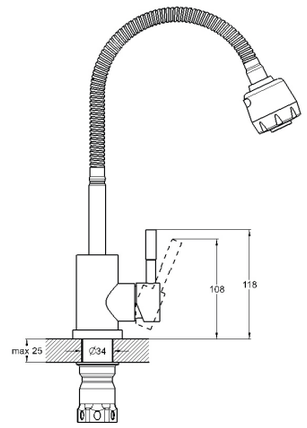

СМЕСИТЕЛЬ ДЛЯ КУХОННОЙ МОЙКИ
АРТИКУЛ: EZA4-B090

Технология производства: токарная обработка
Материал корпуса: нержавеющая сталь SUS 304
Керамический картридж: ø35
Цвет: нержавеющая сталь
Тип крепления: гайка
Вес нетто (грамм): 1000
Подводка в комплекте: гибкая 1/2 (длина 400мм.)
Кол-во в коробке: 10
Кол-во в упаковке: 1

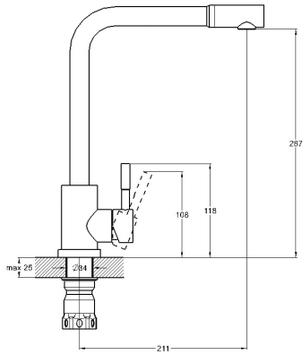

СМЕСИТЕЛЬ ДЛЯ КУХОННОЙ МОЙКИ
АРТИКУЛ: EZA4-C090

Технология производства: токарная обработка
Материал корпуса: нержавеющая сталь SUS 304
Керамический картридж: ø35
Цвет: нержавеющая сталь
Тип крепления: гайка
Вес нетто (грамм): 1000
Подводка в комплекте: гибкая 1/2 (длина 400мм.)
Кол-во в коробке: 10
Кол-во в упаковке: 1

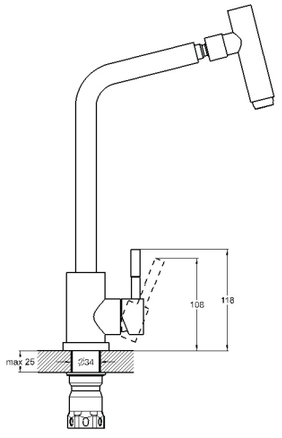

СМЕСИТЕЛЬ ДЛЯ КУХОННОЙ МОЙКИ
АРТИКУЛ: EZA4-D090

Технология производства: токарная обработка
Материал корпуса: нержавеющая сталь SUS 304
Керамический картридж: ø35
Цвет: нержавеющая сталь
Тип крепления: гайка
Вес нетто (грамм): 1000
Подводка в комплекте: гибкая 1/2 (длина 400мм.)
Кол-во в коробке: 10
Кол-во в упаковке: 1

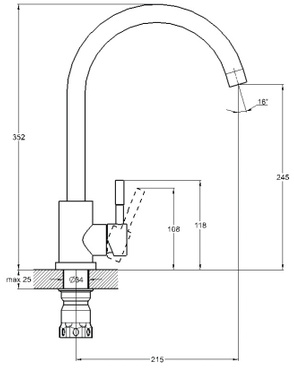

СМЕСИТЕЛЬ ДЛЯ КУХОННОЙ МОЙКИ С РЕФЛЕКТОРНЫМ ИЗЛИВОМ
АРТИКУЛ: EZA4-F090GY

Технология производства: токарная обработка
Материал корпуса: нержавеющая сталь SUS 304
Керамический картридж: ø35
Излив: силиконовый гибкий
Цвет: серый
Тип крепления: гайка
Вес нетто (грамм): 1000
Подводка в комплекте: гибкая 1/2 (длина 400мм.)
Кол-во в коробке: 10
Кол-во в упаковке: 1

СМЕСИТЕЛЬ ДЛЯ КУХОННОЙ МОЙКИ С РЕФЛЕКТОРНЫМ ИЗЛИВОМ
АРТИКУЛ: EZA4-F090KB

Технология производства: токарная обработка
Материал корпуса: нержавеющая сталь SUS 304
Керамический картридж: ø35
Излив: силиконовый гибкий
Цвет: черный
Тип крепления: гайка
Вес нетто (грамм): 1000
Подводка в комплекте: гибкая 1/2 (длина 400мм.)
Кол-во в коробке: 10
Кол-во в упаковке: 1

СМЕСИТЕЛЬ ДЛЯ КУХОННОЙ МОЙКИ С РЕФЛЕКТОРНЫМ ИЗЛИВОМ
АРТИКУЛ: EZA4-F090BU

Технология производства: токарная обработка
Материал корпуса: нержавеющая сталь SUS 304
Керамический картридж: ø35
Излив: силиконовый гибкий
Цвет: голубой
Тип крепления: гайка
Вес нетто (грамм): 1000
Подводка в комплекте: гибкая 1/2 (длина 400мм.)
Кол-во в коробке: 10
Кол-во в упаковке: 1

СМЕСИТЕЛЬ ДЛЯ КУХОННОЙ МОЙКИ С РЕФЛЕКТОРНЫМ ИЗЛИВОМ
АРТИКУЛ: EZA4-F090GN

Технология производства: токарная обработка
Материал корпуса: нержавеющая сталь SUS 304
Керамический картридж: ø35
Излив: силиконовый гибкий
Цвет: зеленый
Тип крепления: гайка
Вес нетто (грамм): 1000
Подводка в комплекте: гибкая 1/2 (длина 400мм.)
Кол-во в коробке: 10
Кол-во в упаковке: 1

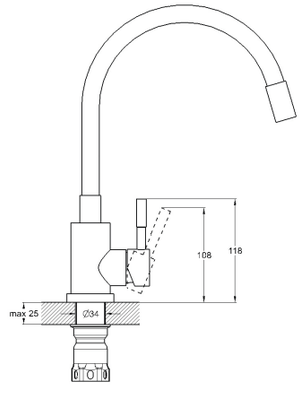

СМЕСИТЕЛЬ СО СТОЙКОЙ ДЛЯ ДУШЕВОЙ
АРТИКУЛ: EZA16-A090

Технология производства: токарная обработка
Материал корпуса: нержавеющая сталь SUS 304
Керамический картридж: ø35
Цвет: нержавеющая сталь
Тип крепления: эксцентрики с декоративными отражателями
Входит в комплект:
- душевая стойка с _лейкой «тропический душ»
- душевая лейка
- держатель для лейки
- шланг в металл. оплетке 1500мм.
Кол-во в коробке: 4
Кол-во в упаковке: 1

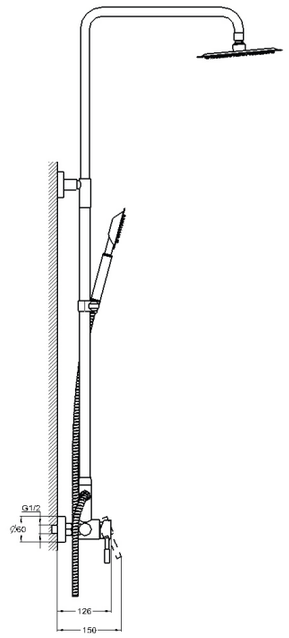

СМЕСИТЕЛЬ ДЛЯ УМЫВАЛЬНИКА
АРТИКУЛ: JAT1-A094

Технология производства: токарная обработка
Материал корпуса: нержавеющая сталь SUS 304
Керамический картридж: ø35
Цвет: нержавеющая сталь
Тип крепления: гайка
Вес нетто (грамм): 550
Подводка в комплекте: гибкая 1/2 (длина 400мм.)
Кол-во в коробке: 10
Кол-во в упаковке: 1

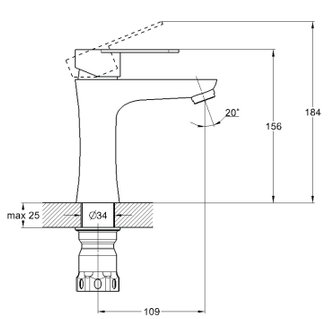

СМЕСИТЕЛЬ ДЛЯ УМЫВАЛЬНИКА
АРТИКУЛ: JAT1-B094

Технология производства: токарная обработка
Материал корпуса: нержавеющая сталь SUS 304
Керамический картридж: ø35
Цвет: нержавеющая сталь
Тип крепления: гайка
Вес нетто (грамм): 1300
Подводка в комплекте: гибкая 1/2 (длина 400мм.)
Кол-во в коробке: 10
Кол-во в упаковке: 1

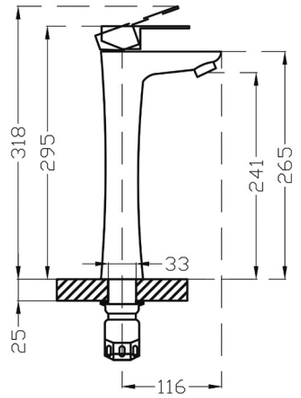

СМЕСИТЕЛЬ ДЛЯ ВАННЫ
АРТИКУЛ: JAT3-A094

Технология производства: токарная обработка
Материал корпуса: нержавеющая сталь SUS 304
Цвет: нержавеющая сталь
Вес нетто (грамм): 1700
Тип крепления: эксцентрики с декоративными отражателями
Излив: поворотный 180°
Переключение ванна/ душ: поворотом излива
Керамический картридж: ø35
Аэратор: с внешней резьбой
Входит в комплект:
- душевая лейка 1-функц.
- держатель для лейки
- шланг в металл. оплётке 1500 мм
Кол-во в коробке: 8
Кол-во в упаковке: 1

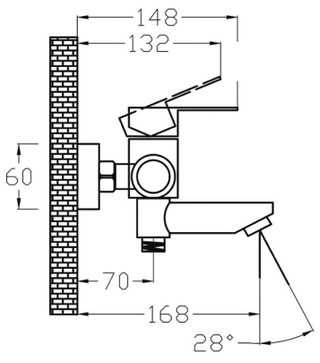

СМЕСИТЕЛЬ ДЛЯ ВАННЫ
АРТИКУЛ: JAT7-A094

Технология производства: токарная обработка
Материал корпуса: нержавеющая сталь SUS 304
Цвет: нержавеющая сталь
Вес нетто (грамм): 2100
Тип крепления: эксцентрики с декоративными отражателями
Излив: плоский пов. 360° (длина 350 мм)
Переключение ванна/ душ: встроенный картриджный дивертор (90°)
Керамический картридж: ø35
Аэратор: с внешней резьбой
Входит в комплект:
- душевая лейка 1-функц.
- держатель для лейки
- шланг в металл. оплётке 1500 мм
Кол-во в коробке: 8
Кол-во в упаковке: 1

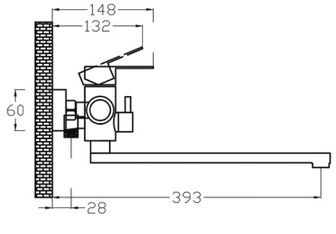

СМЕСИТЕЛЬ ДЛЯ КУХОННОЙ МОЙКИ
АРТИКУЛ: JAT4-A094

Технология производства: токарная обработка
Материал корпуса: нержавеющая сталь SUS 304
Керамический картридж: ø35
Цвет: нержавеющая сталь
Тип крепления: гайка
Вес нетто (грамм): 900
Подводка в комплекте: гибкая 1/2 (длина 400мм.)
Кол-во в коробке: 10
Кол-во в упаковке: 1

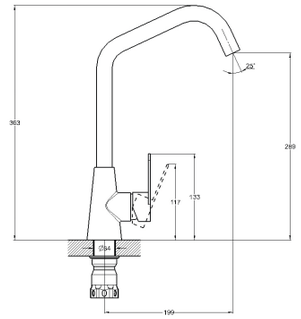

СМЕСИТЕЛЬ ДЛЯ КУХОННОЙ МОЙКИ С ДОПОЛНИТЕЛЬНЫМ ВЫТЯЖНЫМ ИЗЛИВОМ
АРТИКУЛ: JAT18-A094

Технология производства: токарная обработка
Материал корпуса: нержавеющая сталь SUS 304
Керамический картридж: ø35
Цвет: нержавеющая сталь
J-излив: поворотный 360°
Тип крепления: гайка
Вес нетто (грамм): 950
Подводка в комплекте: гибкая 1/2 (длина 400мм.)
Кол-во в коробке: 10
Кол-во в упаковке: 1

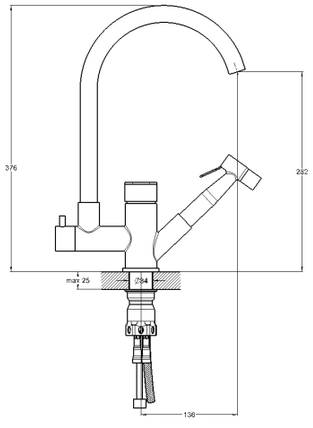

СМЕСИТЕЛЬ СО СТОЙКОЙ ДЛЯ ДУШЕВОЙ
АРТИКУЛ: JAT16-A094

Технология производства: токарная обработка
Материал корпуса: нержавеющая сталь SUS 304
Керамический картридж: ø35
Цвет: нержавеющая сталь
Тип крепления: эксцентрики с декоративными отражателями
Входит в комплект:
- душевая стойка с _лейкой «тропический душ»
- душевая лейка
- держатель для лейки
- шланг в металл. оплетке 1500мм.
Кол-во в коробке: 4
Кол-во в упаковке: 1

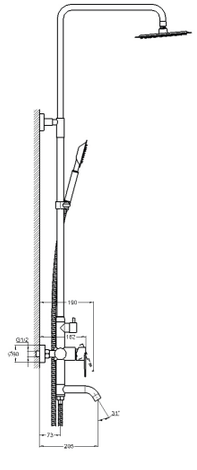

МОНО-СМЕСИТЕЛЬ ДЛЯ УМЫВАЛЬНИКА/КУХОННОЙ МОЙКИ АРТИКУЛ: SOL14-A630

Технология производства: токарная обработка
Материал корпуса: нержавеющая сталь SUS 304
Цвет: нержавеющая сталь
Тип крепления: гайка
Вес нетто (грамм): 400
Подводка в комплекте: гибкая 1/2 (длина 400мм.)
Кол-во в коробке: 40
Кол-во в упаковке: 1

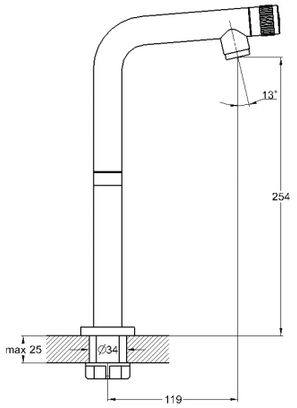

МОНО-СМЕСИТЕЛЬ ДЛЯ УМЫВАЛЬНИКА/КУХОННОЙ МОЙКИ АРТИКУЛ: SOL15-A630

Технология производства: токарная обработка
Материал корпуса: нержавеющая сталь SUS 304
Цвет: нержавеющая сталь
Тип крепления: гайка
Вес нетто (грамм): 300
Подводка в комплекте: гибкая 1/2 (длина 400мм.)
Кол-во в коробке: 40
Кол-во в упаковке: 1

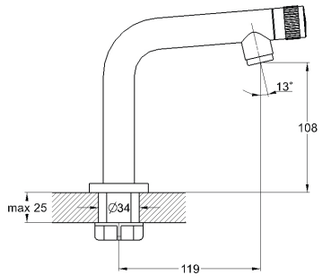

СМЕСИТЕЛЬ ДЛЯ КУХОННОЙ МОЙКИ АРТИКУЛ: KAD4-A043

Технология производства: литьё под давлением
Материал корпуса: цинк (Zn)
Цвет: хром
Вес нетто (грамм): 740
Тип крепления: гайка
J-излив: трубчатый поворотный 360°
Керамический картридж: ø40
Аэратор: с внешней резьбой
Подводка в комплекте: гибкая 1/2 (длина 400 мм)
Кол-во в коробке: 10
Кол-во в упаковке: 1

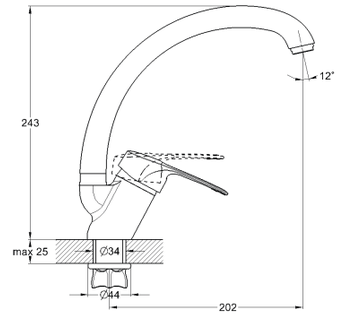

СМЕСИТЕЛЬ ДЛЯ КУХОННОЙ МОЙКИ АРТИКУЛ: KAD4-B043

Технология производства: литьё под давлением
Материал корпуса: цинк (Zn)
Цвет: хром
Вес нетто (грамм): 740
Тип крепления: гайка
Излив: гофрированный гибкий
Керамический картридж: ø40
Аэратор: кнопочный с 2 режимами подачи воды
Подводка в комплекте: гибкая 1/2 (длина 400 мм)
Кол-во в коробке: 10
Кол-во в упаковке: 1

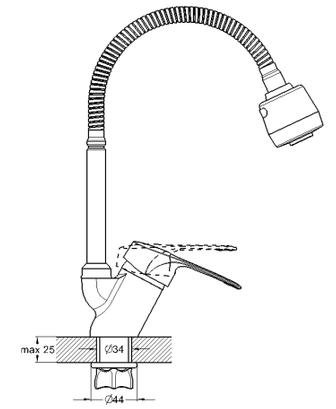

СМЕСИТЕЛЬ ДЛЯ КУХОННОЙ МОЙКИ АРТИКУЛ: KAP4-A043

Технология производства: литьё под давлением
Материал корпуса: цинк (Zn)
Цвет: хром
Вес нетто (грамм): 800
Тип крепления: гайка
J-излив: трубчатый поворотный 360°
Керамический картридж: ø40
Аэратор: с внешней резьбой
Подводка в комплекте: гибкая 1/2 (длина 400 мм)
Кол-во в коробке: 10
Кол-во в упаковке: 1

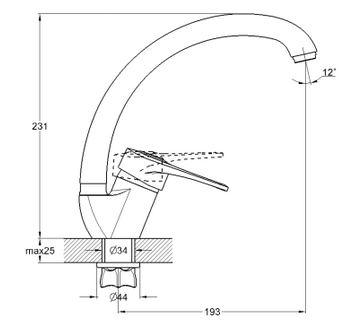

СМЕСИТЕЛЬ ДЛЯ КУХОННОЙ МОЙКИ
АРТИКУЛ: КАК4-А043

Технология производства: литьё под давлением
Материал корпуса: цинк (Zn)
Цвет: хром
Вес нетто (грамм): 865
Тип крепления: гайка
J-излив: трубчатый поворотный 360°
Керамический картридж: ø40
Аэратор: с внешней резьбой
Подводка в комплекте: гибкая 1/2 (длина 400 мм)
Кол-во в коробке: 10
Кол-во в упаковке: 1

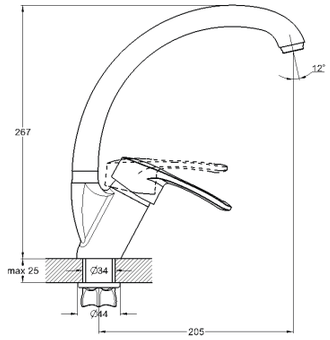

СМЕСИТЕЛЬ ДЛЯ КУХОННОЙ МОЙКИ
АРТИКУЛ: КАК4-В043

Технология производства: литьё под давлением
Материал корпуса: цинк (Zn)
Цвет: хром
Вес нетто (грамм): 865
Тип крепления: гайка
Излив: гофрированный гибкий
Керамический картридж: ø40
Аэратор: кнопочный с 2 режимами подачи воды
Подводка в комплекте: гибкая 1/2 (длина 400 мм)
Кол-во в коробке: 10
Кол-во в упаковке: 1

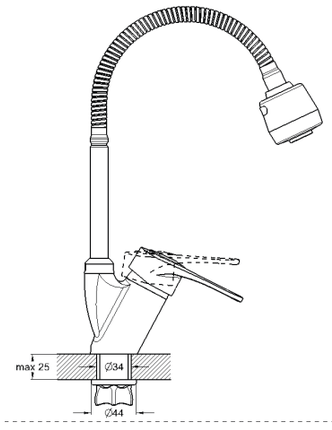

СМЕСИТЕЛЬ ДЛЯ КУХОННОЙ МОЙКИ
АРТИКУЛ: КАК4-А181KW

Технология производства: литьё под давлением
Материал корпуса: цинк (Zn)
Цвет: белый
Керамический картридж: ø40
Кол-во в коробке: 10
Кол-во в упаковке: 1

СМЕСИТЕЛЬ ДЛЯ КУХОННОЙ МОЙКИ
АРТИКУЛ: КАК4-А181KB

Технология производства: литьё под давлением
Материал корпуса: цинк (Zn)
Цвет: черный
Керамический картридж: ø40
Кол-во в коробке: 10
Кол-во в упаковке: 1

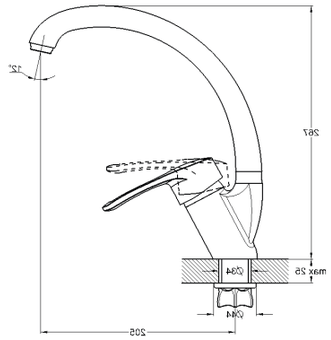

СМЕСИТЕЛЬ ДЛЯ КУХОННОЙ МОЙКИ
АРТИКУЛ: КАК4-А181KS

Технология производства: литьё под давлением
Материал корпуса: цинк (Zn)
Цвет: песочный
Керамический картридж: ø40
Кол-во в коробке: 10
Кол-во в упаковке: 1

СМЕСИТЕЛЬ ДЛЯ КУХОННОЙ МОЙКИ
АРТИКУЛ: КАК4-А181KH

Технология производства: литьё под давлением
Материал корпуса: цинк (Zn)
Цвет: сатиновый
Керамический картридж: ø40
Кол-во в коробке: 10
Кол-во в упаковке: 1

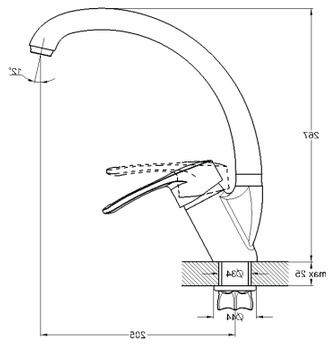

СМЕСИТЕЛЬ ДЛЯ КУХОННОЙ МОЙКИ
АРТИКУЛ: KOP4-A094

Технология производства: токарная обработка
Материал корпуса: нержавеющая сталь SUS 304
Керамический картридж: ø35
Цвет: хром
Тип крепления: гайка
Вес нетто (грамм): 645
Подводка в комплекте: гибкая 1/2 (длина 400мм.)
Кол-во в коробке: 10
Кол-во в упаковке: 1

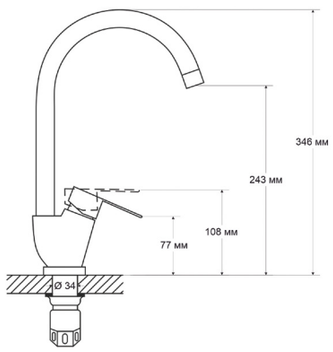

СМЕСИТЕЛЬ ДЛЯ КУХОННОЙ МОЙКИ
АРТИКУЛ: LOP4-A043

Технология производства: литьё под давлением
Материал корпуса: цинк (Zn)
Цвет: хром
Вес нетто (грамм): 819
Тип крепления: шпилька
J-излив: трубчатый поворотный 360°
Керамический картридж: ø40
Аэратор: с внешней резьбой
Подводка в комплекте: гибкая 1/2 (длина 400 мм)
Кол-во в коробке: 10
Кол-во в упаковке: 1

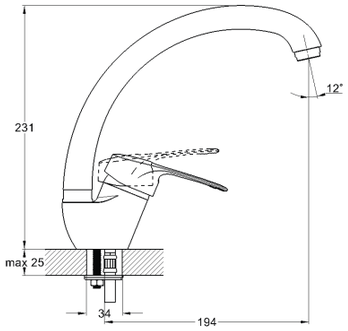

СМЕСИТЕЛЬ ДЛЯ КУХОННОЙ МОЙКИ
АРТИКУЛ: LOP4-B043

Технология производства: литьё под давлением
Материал корпуса: цинк (Zn)
Цвет: хром
Вес нетто (грамм): 850
Тип крепления: шпилька
Излив: гофрированный гибкий
Керамический картридж: ø40
Аэратор: кнопочный с 2 режимами подачи воды
Подводка в комплекте: гибкая 1/2 (длина 400 мм)
Кол-во в коробке: 10
Кол-во в упаковке: 1

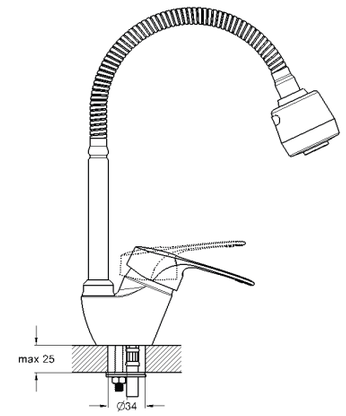

СМЕСИТЕЛЬ ДЛЯ УМЫВАЛЬНИКА / КУХОННОЙ МОЙКИ
АРТИКУЛ: SUP1-A045

Технология производства: литьё под давлением
Материал корпуса: цинк (Zn)
Цвет: хром
Вес нетто (грамм): 472
Тип крепления: шпилька
J-излив: трубчатый поворотный 360°
Керамический картридж: ø35
Аэратор: с внутренней резьбой
Подводка в комплекте: гибкая 1/2 (длина 400 мм)
Кол-во в коробке: 10
Кол-во в упаковке: 1

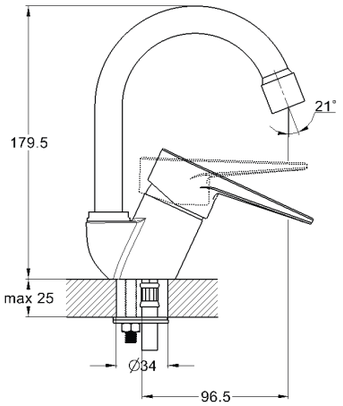

СМЕСИТЕЛЬ ДЛЯ КУХОННОЙ МОЙКИ
АРТИКУЛ: SUP4-A045

Технология производства: литьё под давлением
Материал корпуса: цинк (Zn)
Цвет: хром
Вес нетто (грамм): 660
Тип крепления: шпилька
J-излив: трубчатый поворотный 360°
Керамический картридж: ø35
Аэратор: с внешней резьбой
Подводка в комплекте: гибкая 1/2 (длина 400 мм)
Кол-во в коробке: 10
Кол-во в упаковке: 1

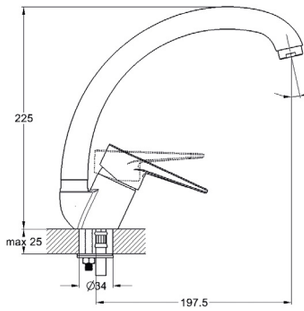

СМЕСИТЕЛЬ ДЛЯ КУХОННОЙ МОЙКИ
АРТИКУЛ: SUP4-B045

Технология производства: литьё под давлением
Материал корпуса: цинк (Zn)
Цвет: хром
Вес нетто (грамм): 557
Тип крепления: шпилька
J-излив: трубчатый поворотный 360°
Керамический картридж: ø35
Аэратор: с внутренней резьбой
Подводка в комплекте: гибкая 1/2 (длина 400 мм)
Кол-во в коробке: 10
Кол-во в упаковке: 1

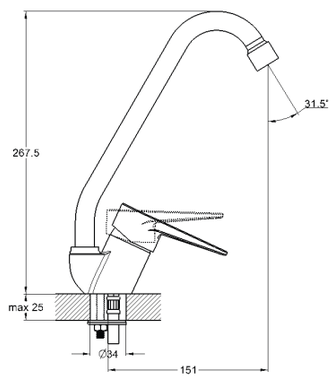

СМЕСИТЕЛЬ ДЛЯ КУХОННОЙ МОЙКИ
АРТИКУЛ: KEN4-A031

Технология производства: литьё под давлением
Материал корпуса: цинк (Zn)
Цвет: хром
Вес нетто (грамм): 737
Тип крепления: шпилька
Излив: вытяжной с лейкой
Керамический картридж: ø40
Аэратор: с внешней резьбой
Подводка в комплекте: гибкая 1/2 (длина 400 мм)
Кол-во в коробке: 10
Кол-во в упаковке: 1

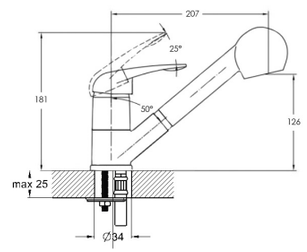

СМЕСИТЕЛЬ ДЛЯ КУХОННОЙ МОЙКИ
АРТИКУЛ: 4F-A045

Технология производства: литьё под давлением
Материал корпуса: цинк (Zn)
Цвет: хром
Вес нетто (грамм): 722
Тип крепления: гайка
Излив: плоский поворотный 360°
Керамический картридж: ø35
Аэратор: с внешней резьбой
Подводка в комплекте: гибкая 1/2 (длина 400 мм)
Кол-во в коробке: 10
Кол-во в упаковке: 1

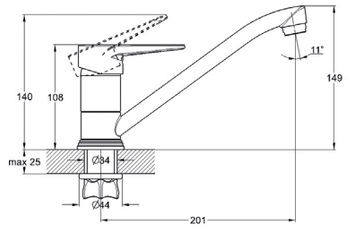

СМЕСИТЕЛЬ ДЛЯ КУХОННОЙ МОЙКИ / УМЫВАЛЬНИКА
АРТИКУЛ: 4F-B045

Технология производства: литьё под давлением
Материал корпуса: цинк (Zn)
Цвет: хром
Вес нетто (грамм): 672
Тип крепления: гайка
Излив: плоский поворотный 360°
Керамический картридж: ø35
Аэратор: с внешней резьбой
Подводка в комплекте: гибкая 1/2 (длина 400 мм)
Кол-во в коробке: 20
Кол-во в упаковке: 2

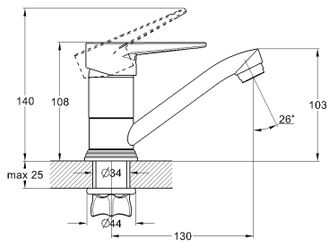

СМЕСИТЕЛЬ ДЛЯ КУХОННОЙ МОЙКИ
АРТИКУЛ: 4L-A045

Технология производства: литьё под давлением
Материал корпуса: цинк (Zn)
Цвет: хром
Вес нетто (грамм): 515
Тип крепления: шпилька
Излив: плоский поворотный 360° (длина 250 мм)
Керамический картридж: ø35
Аэратор: с внешней резьбой
Подводка в комплекте: гибкая 1/2 (длина 400 мм)
Кол-во в коробке: 20
Кол-во в упаковке: 2

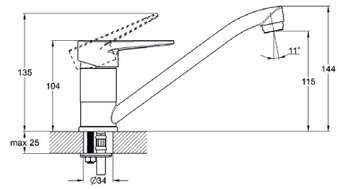

СМЕСИТЕЛЬ ДЛЯ КУХОННОЙ МОЙКИ / УМЫВАЛЬНИКА
АРТИКУЛ: 4L-B045

Технология производства: литьё под давлением
Материал корпуса: цинк (Zn)
Цвет: хром
Вес нетто (грамм): 502
Тип крепления: шпилька
Излив: плоский поворотный 360° (длина 150 мм)
Керамический картридж: ø35
Аэратор: с внешней резьбой
Подводка в комплекте: гибкая 1/2 (длина 400 мм)
Кол-во в коробке: 20
Кол-во в упаковке: 2

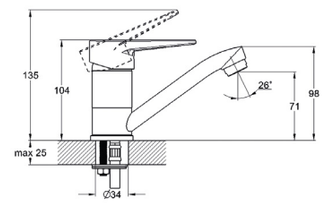

СМЕСИТЕЛЬ-ВОДОНАГРЕВАТЕЛЬ ПРОТОЧНОГО ТИПА
АРТИКУЛ: EC-200

Материал корпуса: пластик
Мощность: 3000W
Напряжение сети: 220~240V
Без УЗО
Количество монтажных отверстий: 1
Длина шнура: 140 см
Вес нетто (грамм): 800
Тип крепления: гайка
Кол-во в коробке: 10
Кол-во в упаковке: 1

СМЕСИТЕЛЬ-ВОДОНАГРЕВАТЕЛЬ ПРОТОЧНОГО ТИПА
АРТИКУЛ: EC-210

Материал корпуса: пластик
Мощность: 3000W
Напряжение сети: 220~240V
Без УЗО
Количество монтажных отверстий: 1
Длина шнура: 140 см
Вес нетто (грамм): 750
Тип крепления: гайка
Кол-во в коробке: 10
Кол-во в упаковке: 1

СМЕСИТЕЛЬ-ВОДОНАГРЕВАТЕЛЬ ПРОТОЧНОГО ТИПА (БЕЗ УЗО)
АРТИКУЛ: EC-300

Материал корпуса: пластик
Мощность: 3000W
Напряжение сети: 220~240V
Без УЗО
Количество монтажных отверстий: 1
Длина шнура: 140 см
Вес нетто (грамм): 600
Тип крепления: гайка
Кол-во в коробке: 10
Кол-во в упаковке: 1

СМЕСИТЕЛЬ-ВОДОНАГРЕВАТЕЛЬ ПРОТОЧНОГО ТИПА (С УЗО)
АРТИКУЛ: EC-301

Материал корпуса: пластик
Мощность: 3000W
Напряжение сети: 220~240V
Усройство защитного отключения (УЗО)
Количество монтажных отверстий: 1
Длина шнура: 140 см
Вес нетто (грамм): 600
Тип крепления: гайка
Кол-во в коробке: 10
Кол-во в упаковке: 1

СМЕСИТЕЛЬ-ВОДОНАГРЕВАТЕЛЬ ПРОТОЧНОГО ТИПА
АРТИКУЛ: EC-320

Материал корпуса: пластик
Мощность: 3000W
Напряжение сети: 220~240V
LED-экран
Без УЗО
Количество монтажных отверстий: 1
Длина шнура: 140 см
Вес нетто (грамм): 800
Тип крепления: гайка
Кол-во в коробке: 10
Кол-во в упаковке: 1

СМЕСИТЕЛЬ-ВОДОНАГРЕВАТЕЛЬ ПРОТОЧНОГО ТИПА
АРТИКУЛ: EC-330

Материал корпуса: нерж. сталь SUS 304
Мощность: 3000W
Напряжение сети: 220~240V
LED-экран
Без УЗО
Количество монтажных отверстий: 1
Длина шнура: 140 см
Вес нетто (грамм): 1000
Тип крепления: гайка
Кол-во в коробке: 10
Кол-во в упаковке: 1

МОНО-СМЕСИТЕЛЬ ДЛЯ УМЫВАЛЬНИКА / МОЙКИ
АРТИКУЛ: JIK1-A102-A

Технология производства: литьё под давлением
Материал корпуса: цинк (Zn)
Цвет: хром
Вес нетто (грамм): 320
Тип крепления: гайка
J-излив: трубчатый поворотный 360°
Кран-букса: керамическая (1/2)
с поворотом 90°
Аэратор: с внутренней резьбой
Подводка в комплекте: нет
Кол-во в коробке: 40
Кол-во в упаковке: 4

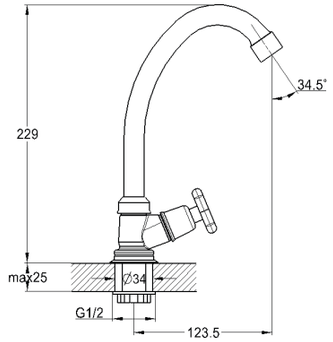

СМЕСИТЕЛЬ ДЛЯ ВАННЫ
АРТИКУЛ: JIK3-A102-A

Технология производства: литьё под давлением
Материал корпуса: цинк (Zn)
Цвет: хром
Вес нетто (грамм): 702
Тип крепления: эксцентрики с
декоративными отражателями
U-излив: трубчатый поворотный 360°
Переключение ванна/ душ: шаровое (360°)
Кран-букса: керамическая (1/2)
с поворотом 90°
Аэратор: с внутренней резьбой
Входит в комплект:
- душевая лейка 1-функц.
- держатель для лейки
- шланг в металл. оплётке 1200 мм
Кол-во в коробке: 10
Кол-во в упаковке: 1

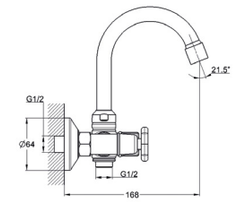

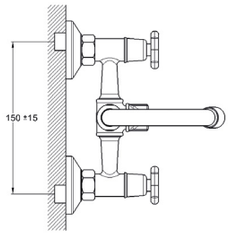

СМЕСИТЕЛЬ ДЛЯ
КУХОННОЙ МОЙКИ
АРТИКУЛ: JIK4-A102-A

Технология производства: литьё под давлением
Материал корпуса: цинк (Zn)
Цвет: хром
Вес нетто (грамм): 396
Тип крепления: шпилька
J-излив: трубчатый поворотный 360°
Кран-букса: керамическая (1/2)
с поворотом 90°
Аэратор: с внутренней резьбой
Подводка в комплекте: нет
Кол-во в коробке: 40
Кол-во в упаковке: 2

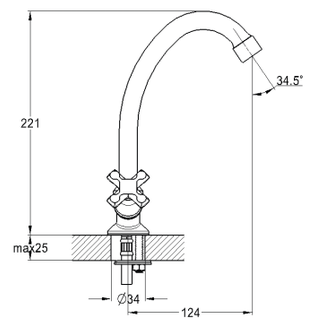

СМЕСИТЕЛЬ ДЛЯ ДУШЕВОЙ
АРТИКУЛ: JIK5-A102-A

Технология производства: литьё под давлением
Материал корпуса: цинк (Zn)
Цвет: хром
Вес нетто (грамм): 516
Тип крепления: эксцентрики с
декоративными отражателями
Кран-букса: керамическая (1/2)
с поворотом 90°
Входит в комплект:
- душевая лейка 1-функц.
- держатель для лейки
- шланг в металл. оплётке 1200 мм
Кол-во в коробке: 10
Кол-во в упаковке: 1

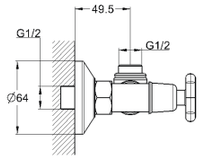

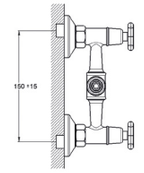

СМЕСИТЕЛЬ ДЛЯ ВАННЫ
АРТИКУЛ: JIK7-A102-A

Технология производства: литьё под давлением
Материал корпуса: цинк (Zn)
Цвет: хром
Вес нетто (грамм): 721
Тип крепления: эксцентрики с
декоративными отражателями
S-излив: трубчатый поворотный 360°
Переключение ванна/ душ: шаровое (360°)
Кран-букса: керамическая (1/2) с пов. 90°
Аэратор: с внутренней резьбой
Входит в комплект:
- душевая лейка 1-функц.
- держатель для лейки
- шланг в металл. оплётке 1200 мм
Кол-во в коробке: 10
Кол-во в упаковке: 1

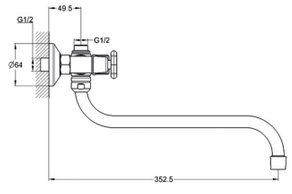

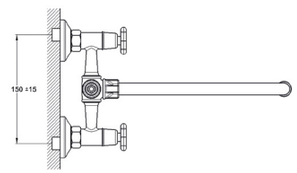

НАСТЕННЫЙ СМЕСИТЕЛЬ
ДЛЯ КУХОННОЙ МОЙКИ
АРТИКУЛ: JIK12-A102-A

Технология производства: литьё под давлением
Материал корпуса: цинк (Zn)
Цвет: хром
Вес нетто (грамм): 620
Тип крепления: эксцентрики с
декоративными отражателями
S-излив: трубчатый поворотный 360°
Кран-букса: керамическая (1/2)
с поворотом 90°
Аэратор: с внутренней резьбой
Кол-во в коробке: 20
Кол-во в упаковке: 1

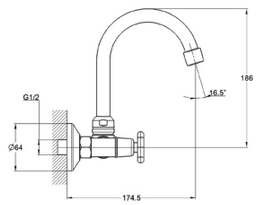

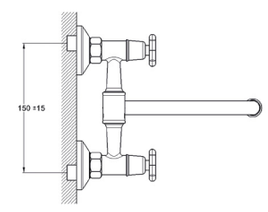

НАСТЕННЫЙ СМЕСИТЕЛЬ ДЛЯ КУХОННОЙ МОЙКИ АРТИКУЛ: JIK12-B102-A

Технология производства: литьё под давлением
Материал корпуса: цинк (Zn)
Цвет: хром
Вес нетто (грамм): 620
Тип крепления: эксцентрики с декоративными отражателями
U-излив: трубчатый поворотный 360°
Кран-букса: керамическая (1/2) с поворотом 90°
Аэратор: с внутренней резьбой
Кол-во в коробке: 20
Кол-во в упаковке: 1

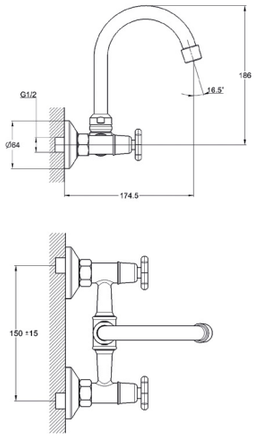

МОНО-СМЕСИТЕЛЬ ДЛЯ УМЫВАЛЬНИКА / МОЙКИ АРТИКУЛ: JIK13-A102-A

Технология производства: литьё под давлением
Материал корпуса: цинк (Zn)
Цвет: хром
Вес нетто (грамм): 308
Тип крепления: монолитный эксцентрик 1/2
S-излив: трубчатый поворотный 360°
Кран-букса: керамическая (1/2) с поворотом 90°
Аэратор: с внутренней резьбой
Кол-во в коробке: 40
Кол-во в упаковке: 2

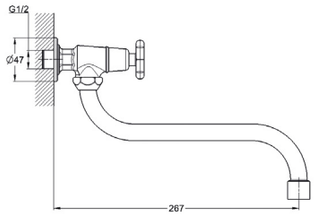

МОНО-СМЕСИТЕЛЬ ДЛЯ УМЫВАЛЬНИКА МОНОЛИТНЫЙ АРТИКУЛ: JIK15-A102-A

Технология производства: литьё под давлением
Материал корпуса: цинк (Zn)
Цвет: хром
Вес нетто (грамм): 328
Тип крепления: гайка
Кран-букса: керамическая (1/2) с поворотом 90°
Аэратор: с внешней резьбой
Подводка в комплекте: нет
Кол-во в коробке: 40
Кол-во в упаковке: 4

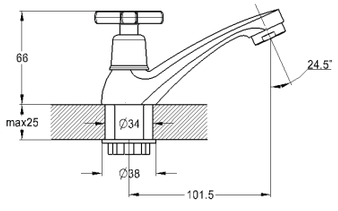

СМЕСИТЕЛЬ СО СТОЙКОЙ ДЛЯ ДУШЕВОЙ АРТИКУЛ: JIK16-A102-A

Технология производства: литьё под давлением
Материал корпуса: цинк (Zn)
Материал стойки: нерж. сталь
Цвет: хром
Вес нетто (грамм): 940
Тип крепления: эксцентрики с декоративными отражателями
Кран-букса: керамическая (1/2) с поворотом 90°
Входит в комплект:
- душевая стойка 1200 мм.
Кол-во в коробке: 7
Кол-во в упаковке: 1

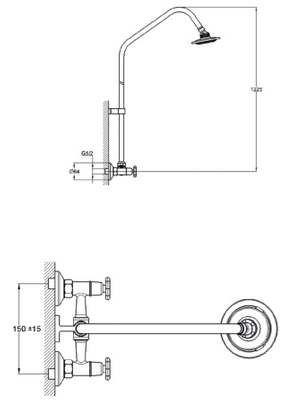

СМЕСИТЕЛЬ СО СТОЙКОЙ ДЛЯ ДУШЕВОЙ АРТИКУЛ: JIK16-B102-A

Технология производства: литьё под давлением
Материал корпуса: цинк (Zn)
Материал стойки: нерж. сталь
Цвет: хром
Вес нетто (грамм): 940
Тип крепления: эксцентрики с декоративными отражателями
Кран-букса: керамическая (1/2) с поворотом 90°
Входит в комплект:
- душевая лейка 1-функц.
- душевая стойка 1200 мм.
Кол-во в коробке: 7
Кол-во в упаковке: 1

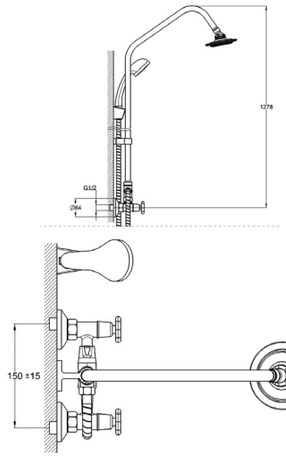

МОНО-СМЕСИТЕЛЬ ДЛЯ УМЫВАЛЬНИКА МОНОЛИТНЫЙ АРТИКУЛ: JIK22-A102-A

Технология производства: литьё под давлением
Материал корпуса: цинк (Zn)
Цвет: хром
Вес нетто (грамм): 331
Тип крепления: монолитный эксцентрик 1/2
Кран-букса: керамическая (1/2) с поворотом 90°
Кол-во в коробке: 50
Кол-во в упаковке: 1

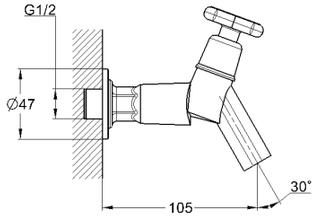

Этапы производства смесителей.

Остановимся немного поподробнее на этом вопросе, ведь именно из технических деталей и складывается качество любого изделия.

Полировка смесителей

Полировка является полностью ручным процессом, требующим навыков высококвалифицированных специалистов. До данного этапа изделие доходит после отливки корпуса и здесь происходит сегментарное деление будущих смесителей.

На заводах с приставкой «топ», к коим относится наша фабрика Tuozhen, заданы высокие стандарты качества: из 10 изделий, если не будет пройден стандарт качества на этапе полировки, на следующую стадию (гальванизацию) может отправиться только 1. Остальные корпуса пойдут на переплавку. На нашем заводе на переплавку возвращаются в среднем около 3% изделий.

Гальванизация (92 % Ni + 8 % Cr)

После полировки изделие попадает на своего рода водные процедуры, в гальванические ванны.

Гальванизацией называется метод покрытия изделия металлом путем электролиза. Данный этап необходим по нескольким причинам. Это и укрепление металлической поверхности изделия, защита от воздействия внешней среды и коррозии, а также, не менее важные, гигиеническая и эстетическая составляющие конечного продукта.

Гальванизация смесителей G.lauf происходит в несколько последовательных этапов:

- омеднение (толщина 0,5 мкм);
- никелирование (толщина 8-10 мкм);
- хромирование (толщина 0,25 мкм)

Комплектующие и сборка

Все резьбовые соединения на корпусе, от кран-букс до переходников, внутри настенных крепежей, закручиваются специальным роботом. Сила закручивания рассчитана таким образом, чтобы не повредить комплектующие, но в то же время, чуть выше человеческих возможностей.

СМЕСИТЕЛЬ ДЛЯ КУХОННОЙ МОЙКИ
АРТИКУЛ: KOA4-A722

Технология производства: литьё под давлением
Материал корпуса: цинк (Zn)
Цвет: хром
Вес нетто (грамм): 826
Тип крепления: гайка
J-излив: трубчатый поворотный 360°
Кран-букса: керамическая (1/2)
с поворотом 90°
Аэратор: с внутренней резьбой
Подводка в комплекте: гибкая 1/2
(длина 400 мм)
Кол-во в коробке: 10
Кол-во в упаковке: 1

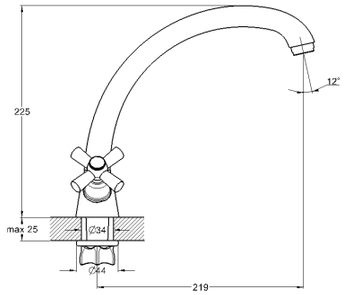

СМЕСИТЕЛЬ ДЛЯ КУХОННОЙ МОЙКИ
АРТИКУЛ: KOA4-B722

Технология производства: литьё под давлением
Материал корпуса: цинк (Zn)
Цвет: хром
Вес нетто (грамм): 789
Тип крепления: гайка
J-излив: трубчатый поворотный 360°
Кран-букса: керамическая (1/2)
с поворотом 90°
Аэратор: с внутренней резьбой
Подводка в комплекте: гибкая 1/2
(длина 400 мм)
Кол-во в коробке: 10
Кол-во в упаковке: 1

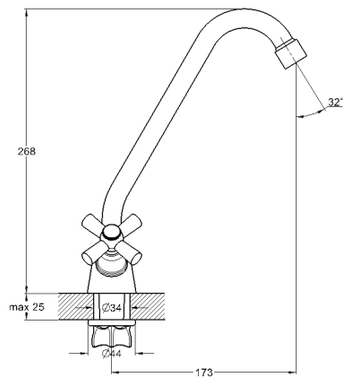

СМЕСИТЕЛЬ ДЛЯ КУХОННОЙ МОЙКИ
АРТИКУЛ: KOA4-C722

Технология производства: литьё под давлением
Материал корпуса: цинк (Zn)
Цвет: хром
Вес нетто (грамм): 801
Тип крепления: гайка
J-излив: трубчатый поворотный 360°
Кран-букса: керамическая (1/2)
с поворотом 90°
Аэратор: с внутренней резьбой
Подводка в комплекте: гибкая 1/2
(длина 400 мм)
Кол-во в коробке: 10
Кол-во в упаковке: 1

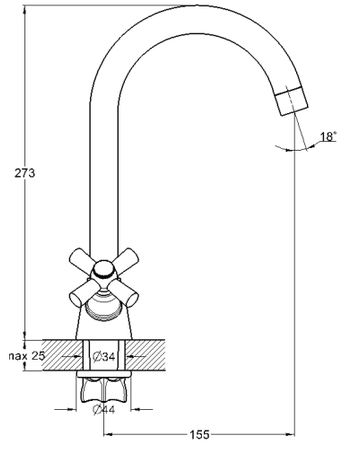

АРТИКУЛ: Z1254-2
Полка угловая двухъярусная
Сталь
Высота: 37 см
Кол-во в коробке: 10
Кол-во в упаковке: 1

АРТИКУЛ: Z1254-3
Полка угловая трехъярусная
Сталь
Высота: 53 см
Кол-во в коробке: 10
Кол-во в упаковке: 1

АРТИКУЛ: Z1701
Полотенцедержатель
Сталь
Длина: 60 см
Наличие креплений: да
Кол-во в коробке: 72/12
Кол-во в упаковке: 1

АРТИКУЛ: Z3901-1
Полотенцедержатель
Сталь
Длина: 60 см
Наличие креплений: нет
Кол-во в коробке: 90/15
Кол-во в упаковке: 1

АРТИКУЛ: Z1705
Крючок для ванной
Сталь
Наличие крепления: да
Кол-во в коробке: 300/50
Кол-во в упаковке: 1

АРТИКУЛ: Z3905
Крючок для ванной
Сталь
Наличие крепления: да
Кол-во в коробке: 200/50
Кол-во в упаковке: 1

АРТИКУЛ: Z3905-1
Крючок для ванной двойной
Сталь
Наличие крепления: да
Кол-во в коробке: 200/50
Кол-во в упаковке: 1

АРТИКУЛ: Z3915-4
Планка с 4-мя крючками
Сталь
Длина: 33 см
Наличия креплений: да
Кол-во в коробке: 72/12
Кол-во в упаковке: 1

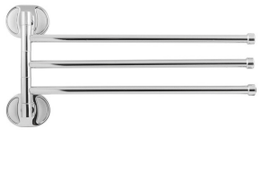

АРТИКУЛ: Z3913
Полотенцедержатель 3-ой
Сталь
Длина: 30 см
Наличие креплений: да
Кол-во в коробке: 60/10
Кол-во в упаковке: 1

АРТИКУЛ: Z1704
Кольцо для полотенца
Сталь
Диаметр кольца: 13,5 см
Наличие крепления: да
Кол-во в коробке: 72/12
Кол-во в упаковке: 1

АРТИКУЛ: Z3928
Держатель для фена
Сталь
Наличие крепления: да
Кол-во в коробке: 64/16
Кол-во в упаковке: 1

АРТИКУЛ: Z3903
Держатель для туал.бумаги
Сталь
Наличие крепления: да
Кол-во в коробке: 72/12
Кол-во в упаковке: 1

АРТИКУЛ: Z1702
Мыльница настенная
Сталь, матовое стекло
Наличие крепления: да
Кол-во в коробке: 72/12
Кол-во в упаковке: 1

АРТИКУЛ: Z1706
Стакан для зубных щеток
Сталь, матовое стекло
Наличие крепления: да
Кол-во в коробке: 60/10
Кол-во в упаковке: 1

АРТИКУЛ: Z1727
Дозатор для жидкого мыла
Сталь, мат. стекло, пластик
Наличие крепления: да
Кол-во в коробке: 48/8
Кол-во в упаковке: 1

АРТИКУЛ: Z1710
Ершик для унитаза
Сталь, мат. стекло, пластик
Наличие крепления: да
Кол-во в коробке: 24/6
Кол-во в упаковке: 1

АРТИКУЛ: Z3902
Мыльница настенная
Сталь
Наличие крепления: да
Кол-во в коробке: 72/12
Кол-во в упаковке: 1

АРТИКУЛ: Z3906
Стакан для зубных щеток
Сталь, матовое стекло
Наличие крепления: да
Кол-во в коробке: 60/10
Кол-во в упаковке: 1

АРТИКУЛ: Z3927
Дозатор для жидкого мыла
Сталь, мат. стекло, пластик
Наличие крепления: да
Кол-во в коробке: 36/6
Кол-во в упаковке: 1

АРТИКУЛ: Z3910
Ершик для унитаза
Сталь, мат. стекло, пластик
Наличие крепления: да
Кол-во в коробке: 24/6
Кол-во в упаковке: 1

АРТИКУЛ: Z1703-1
Держатель для туал.бумаги
Сталь
Наличие крепления: да
Кол-во в коробке: 108/18
Кол-во в упаковке: 1

АРТИКУЛ: Z3904-2
Полотенцедержатель
Сталь
Наличие крепления: да
Кол-во в коробке: 64/16
Кол-во в упаковке: 1

АРТИКУЛ: Z1251-1
Держатель для туал.бумаги с подставкой
Сталь
Кол-во в коробке: 50/10
Кол-во в упаковке: 1

АРТИКУЛ: Z1251-2
Держатель для туал.бумаги с подставкой (сатиновый)
Сталь
Кол-во в коробке: 50/10
Кол-во в упаковке: 1

АРТИКУЛ: SFX-2151
РЕЗИНОВАЯ КРАН-БУКСА

Размер: G 1/2; 20 шлицов,
Высота: 48 мм
Вес: 67 гр.
Кол-во в коробке: 200/20
Кол-во в упаковке: 1

АРТИКУЛ: SFX-2152
РЕЗИНОВАЯ КРАН-БУКСА

Размер: G 3/8; под квадрат
Высота: 53 мм
Вес: 60 гр.
Кол-во в коробке: 200/20
Кол-во в упаковке: 1

АРТИКУЛ: SFX-2153
РЕЗИНОВАЯ КРАН-БУКСА

Размер: G 1/2; 20 шлицов,
Высота: 53 мм
Вес: 67 гр.
Кол-во в коробке: 200/20
Кол-во в упаковке: 1

АРТИКУЛ: SFX-2261
КЕРАМИЧЕСКАЯ КРАН-БУКСА

Размер: G 1/2; 20 шлицов, 180°
Высота: 49 мм
Вес: 55 гр.
Кол-во в коробке: 200/20
Кол-во в упаковке: 1

АРТИКУЛ: SFX-2262
КЕРАМ. КРАН-БУКСА

Размер: G 1/2;
под 20-24 шлица, 90°
Высота: 51 ммВес: 53 гр.
Кол-во в коробке: 200/20
Кол-во в упаковке: 1

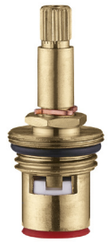

АРТИКУЛ: SFX-0001
КЕРАМ. КРАН-БУКСА

Размер: G 1/2
Поворот: 90°
Для серии JIK&KOA с крест. ручкой,
Кол-во в коробке: 800
Кол-во в упаковке: 80

АРТИКУЛ: SFX-0002
КЕРАМ. КРАН-БУКСА

Размер: G 1/2
Поворот: 90°
Для серии JIK с круг. ручкой
Кол-во в коробке: 800
Кол-во в упаковке: 80

АРТИКУЛ: SFX-2154
КЕРАМ. КРАН-БУКСА

Размер: G 1/2 под 20-24 шлица
Поворот: 90°
Вес: 55 гр.
Кол-во в коробке: 200
Кол-во в упаковке: 20

АРТИКУЛ: SFX-1140
КЕРАМИЧЕСКИЙ КАРТРИДЖ

Размер: ø40
Для серии: KAD, KAK
Кол-во в коробке: 300
Кол-во в упаковке: 50

АРТИКУЛ: SFX-1040
КЕРАМИЧЕСКИЙ КАРТРИДЖ

Размер: ø40
Для серии: LOP, SIT, LUN, KAP
Кол-во в коробке: 300
Кол-во в упаковке: 50

АРТИКУЛ: SFX-1135
КЕРАМИЧЕСКИЙ КАРТРИДЖ

Размер: ø35
Для серии: SUP, 4F, 4L
Кол-во в коробке: 300
Кол-во в упаковке: 50

АРТИКУЛ: SFX-1125
КЕРАМИЧЕСКИЙ КАРТРИДЖ

Размер: ø25
Для: FAB4, FAB5, FAB6, FAB7
Кол-во в коробке: 600
Кол-во в упаковке: 50

АРТИКУЛ: SSJ-1231
Стойка для душа
Мат. корпуса: нерж. сталь
SUS 304
Кол-во в коробке: 10
Кол-во в упаковке: 1

АРТИКУЛ: DF-1043
Угловой приборный
кран для перекрытия воды
Мат. корпуса: нерж.сталь
SUS 304
Размер: 1/2 - 3/4,
Кол-во в коробке: 100
Кол-во в упаковке: 1

АРТИКУЛ: DF-1022
Угловой приборный
кран для перекрытия воды
Мат. корпуса: нерж. сталь
SUS 304
Размер: 1/2 - 1/2,
Кол-во в коробке: 100
Кол-во в упаковке: 1

АРТИКУЛ: SJG-001
ШТУЦЕР ДЛЯ ПОДВОДКИ
Материал корпуса: латунь (Lt)
Кол-во в коробке: 500
Кол-во в упаковке: 50/2

АРТИКУЛ: SFQ-1023
ДИВЕРТОР ПЕРЕКЛЮЧЕНИЯ
ВАННА/ДУШ
АРТИКУЛ: SFQ-1023
Материал корпуса: цинк (Zn)
Кол-во в коробке: 40
Кол-во в упаковке: 10/1

АРТИКУЛ: SCG-501
ИЗЛИВ ГОФРИРОВАННЫЙ
Материал: нержавеющая сталь
Для серии: LOP, KAD, KAK
Кол-во в коробке: 20
Кол-во в упаковке: 1

АРТИКУЛ: UHS-1108
ЛЕЙКА ДЛЯ ДУША
1-Функциональная
Режим: распыление
Материал: ABS-пластик
Цвет: белый + синий
Кол-во в коробке: 50
Кол-во в упаковке: 1

АРТИКУЛ: SHS-2110
ГИГИЕНИЧЕСКАЯ ЛЕЙКА
С клавишей управления
Материал: ABS-пластик
Цвет: хром
Кол-во в коробке: 100
Кол-во в упаковке: 1

АРТИКУЛ: SFX-1025
КЕРАМИЧЕСКИЙ КАРТРИДЖ
Размер: ø25
Для: FAB1
Кол-во в коробке: 500
Кол-во в упаковке: 40

АРТИКУЛ: SFX-3116
КЕРАМИЧЕСКИЙ КАРТРИДЖ
Переключение ванна/душ/
Для: NEB16
Кол-во в коробке: 800
Кол-во в упаковке: 50

АРТИКУЛ: SCK-241
АЭРАТОР С 2 РЕЖИМАМИ
В комплекте переходник (для
изливов с внешней и
внутренней резьбой)
Кол-во в коробке: 144
Кол-во в упаковке: 1

АРТИКУЛ: SRG-003
ШЛАНГ ДЛЯ ДУША
Материал: метал. оплетка
Длина: 1,5м
Фитинг: imp*imp (G 1/2)
Рабочая температура: 75 °C
Кол-во в коробке: 100
Кол-во в упаковке: 1

АРТИКУЛ: PT-1210

ФУМ лента
Размеры: 12мм*0.1мм*10 мм,
Плотность: 0,3 гр/см³
Кол-во в коробке: 1000/250
Кол-во в упаковке: 10

АРТИКУЛ: PT-1212

ФУМ лента
Размеры:12мм*0.1мм*12 мм,
Плотность: 0,7 гр/см³
Кол-во в коробке: 1000/250
Кол-во в упаковке: 10

АРТИКУЛ: PT-2015

ФУМ лента
Размеры:19мм*0,25мм*15 мм,
Плотность: 0,3 гр/см³
Кол-во в коробке: 1000/250
Кол-во в упаковке: 10

АРТИКУЛ: PT-1215

ФУМ лента
Размеры:15мм*0.1мм*12 мм,
Плотность: 0,3 гр/см³
Кол-во в коробке: 1000/250
Кол-во в упаковке: 10

АРТИКУЛ: PT-2020

ФУМ лента
Размеры:20мм*0.25мм*19 мм,
Плотность: 0,4 гр/см³
Кол-во в коробке: 1000/250
Кол-во в упаковке: 10

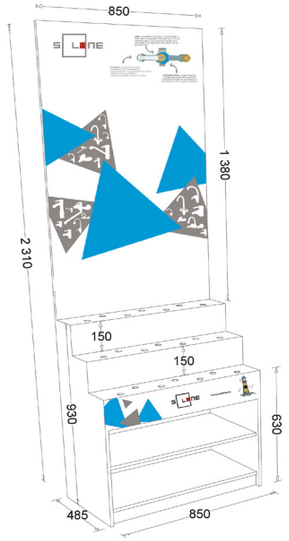

СТЕНД ДЛЯ СМЕСИТЕЛЕЙ
АРТИКУЛ: REK-1001

Стенд рассчитан на 9-12 настенных,
и 21 настольный смеситель.
В комплекте идут крепления
для 9 настенных смесителей.
Габариты упаковки: 2350*900*80мм

МАНИШКА ДЛЯ СМЕСИТЕЛЕЙ
АРТИКУЛ: REK-1002

Для оформления выставки смесителей
на «безымянных» стендах.
Размеры: 248*130мм
Кол-во в упаковке: 50

FOR CREATIVE IDEAS